形式 Type	ハブ HUB
仕上径 Finish bore dia	φ ——
軸径 Nat bore dia	φ 50
定格トルク Rated Torque	1185 N-m (121 Kg-m)
最高回転数 Max speed	4000 min⁻¹

WT = 6.58 Kg
GD² = 0.031 Kg-m²
内径中実等 WITHOUT BORE

グリース容量 Grease volume 0.059kg (0.065ℓ)

指記寸法面アラサ SURFACES MARKED ▽→▽, ▽▽→▽▽, ▽▽▽→▽▽▽ EXCEPT AS NOTED

寸法	1	4	16	63	250	1000	2000	ゾーン ZONE	改訂 REV	摘要 DESCRIPTION	年月日 DATE	名前 NAME
寸法	4	16	63	250	1000	2000	5000					
公差	±0.1	±0.2	±0.3	±0.5	±0.8	±1.5	±2.0					

仕様 SPECIFICATION	
伝達動力 POWER	KW
回転数 SPEED	min⁻¹
常用トルク NORMAL TORQUE	N-m (Kg-m)
最大トルク MAX TORQUE	N-m (Kg-m)

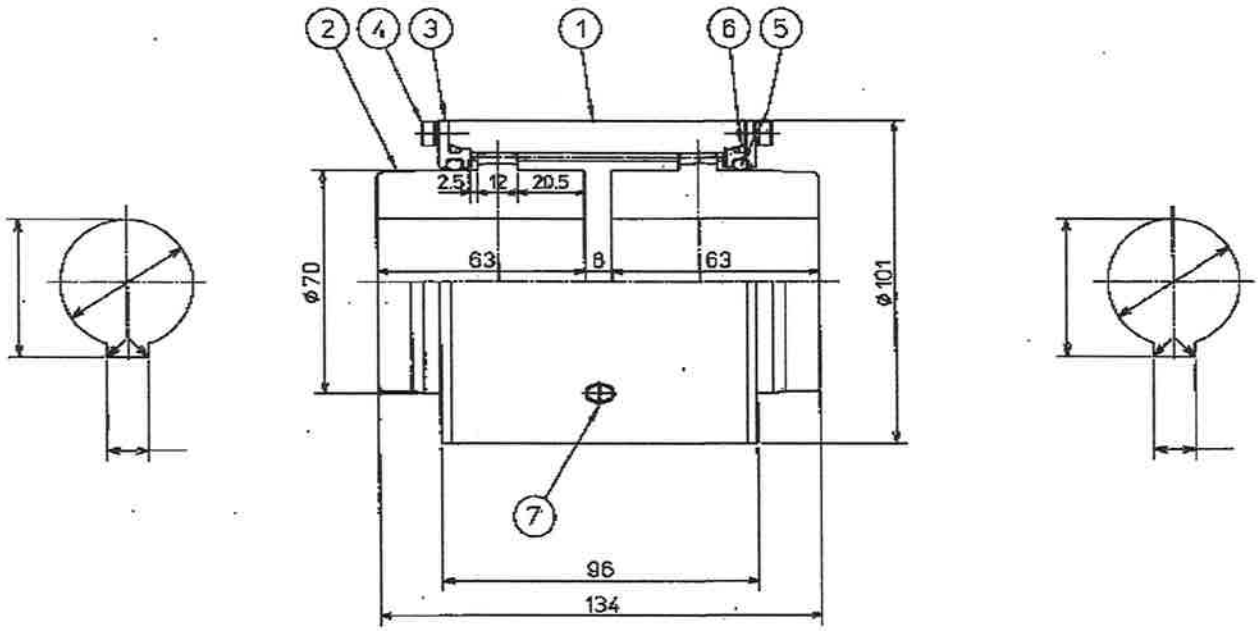

株式会社 九州ハセック
TEL-03
2016. 11. 14
3732-4156
東京営業所

参考図

品番 SYMBOL	品名 PART NAME	材質 MATE	個数 QTY	備考 REMARKS
7	オイルプラグ	S35C	2	PT 1/8
6	O-リング	NBR	2	φ 75.9 x φ 2.6
5	O-リング	NBR	2	φ 69 x φ 4
4	六角穴付ボルト	SCM435	16	M 4
3	ガワブタ	SS41	2	
2	ハブ	S45C (N)	2	
1	スリーブ	S45C (N)	1	

設計 DESIGN		
製図 DRAWN		
審査 CHKD		
承認 APPD		

尺度 SCALE 1/1.5

名称 TITLE NUS-125 標準型
ギヤカップリング組立図

株式会社 九州ハセック
KYUSHU HASEC

図番 DWG NO. (US125)

工事番号 WORK NO.
台数 QTY