FUNKE

Maßblatt GPL 8

dimension sheet

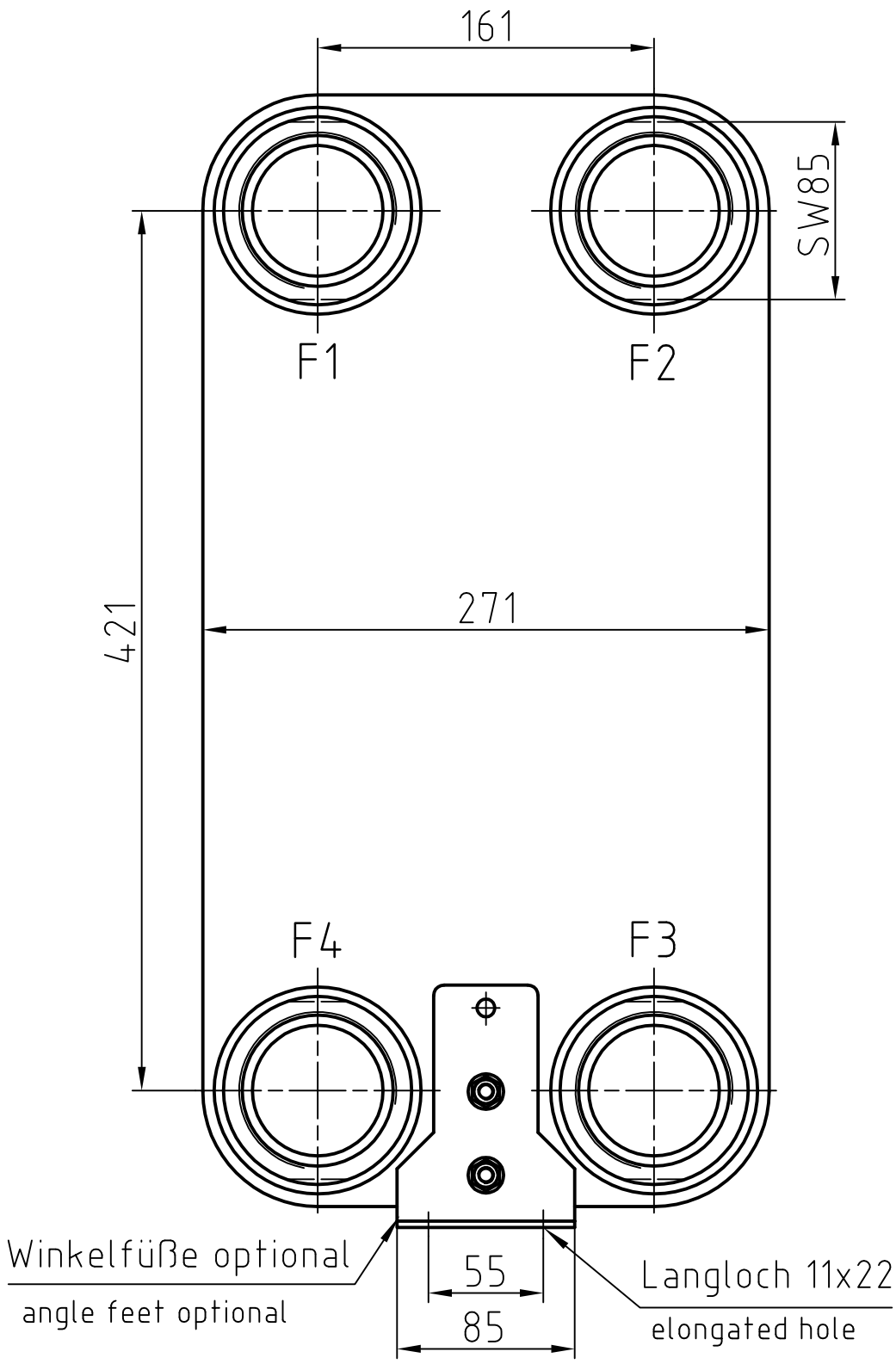

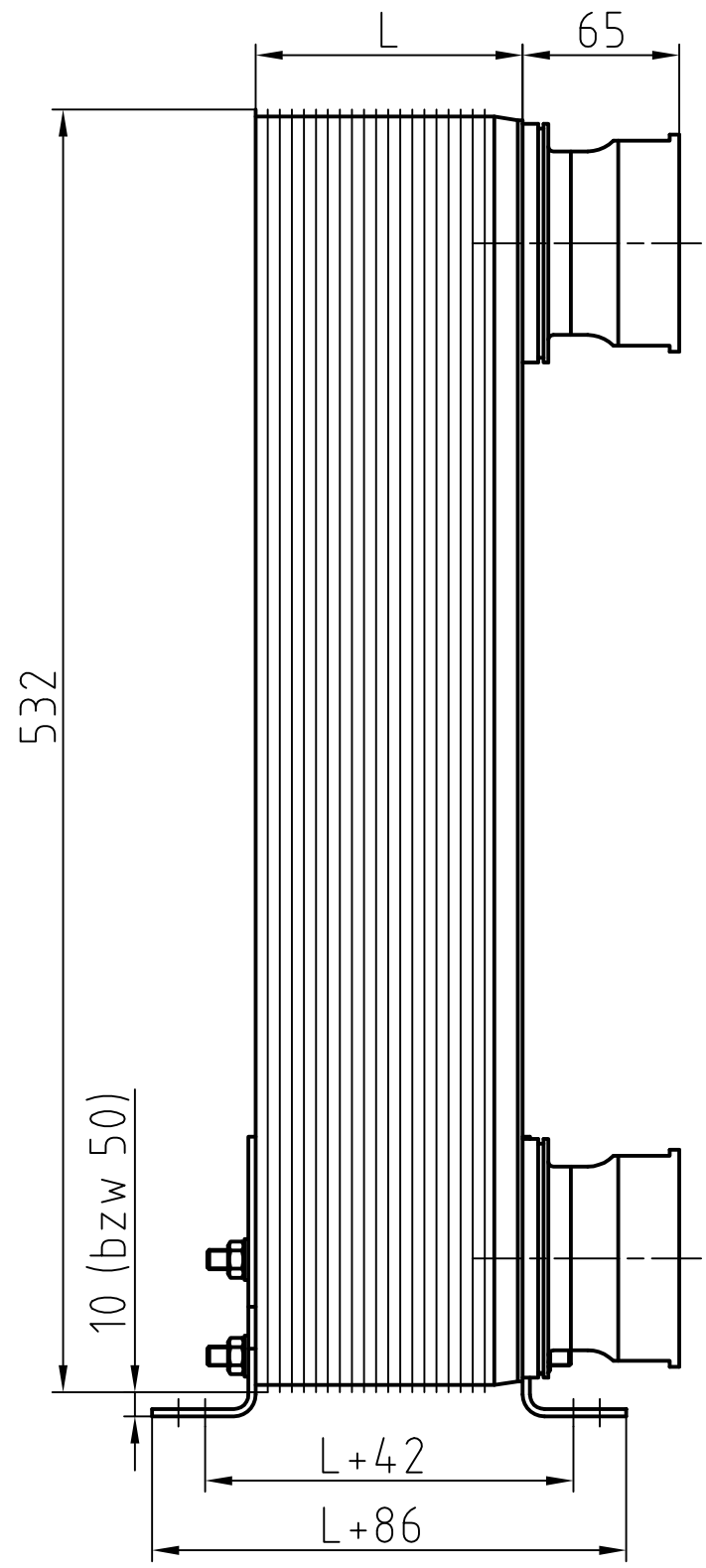

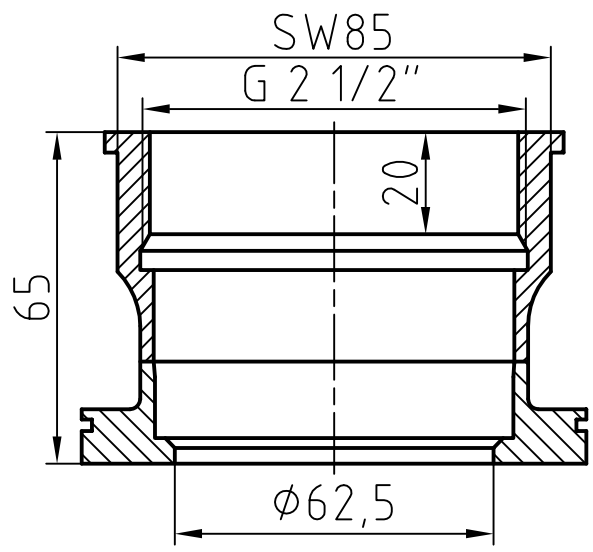

Anschlüsse:
connections
F1,F2,F3,F4 = G 2 1/2" Innengewinde
female thread

Standardanschlussbelegung:
standard port assignment
F1 = Warme Seite ein
warm side in
F4 = Warme Seite aus
warm side out
F3 = Kalte Seite ein
cold side in
F2 = Kalte Seite aus
cold side out

Materialien:
materials
Wärmeaustauschplatten 1.4401
heat exchanger plates
Abschlussplatten 1.4301
plates
Anschluesse 1.4301 / 1.4404
connections
Lot: Cu 99,9%
solder

Grenzbedingungen:
boundary conditions
max. zul. Betriebsueberdruck: 30 bar
max. working pressure
zul. Betriebstemperatur: -196 ... +200°C
working temperature

Plattenanzahl no. of plates		N	min.20 / max.260
L-Maß dimension		mm	L = 11,5+(2,34xN)
Leergewicht ca. empty weight		kg	13,14+(0,54xN)
Austauschfläche exchanging surface		m^2	0,13 × (N-2)
Volumen volume	Warme Seite warm side	l	0,221 × (N/2-1)
	Kalte Seite cold side		0,221 × N/2

Technische Änderungen vorbehalten / subject to alteration

GPL08M106-Rev.1 09.01.2012 Benke