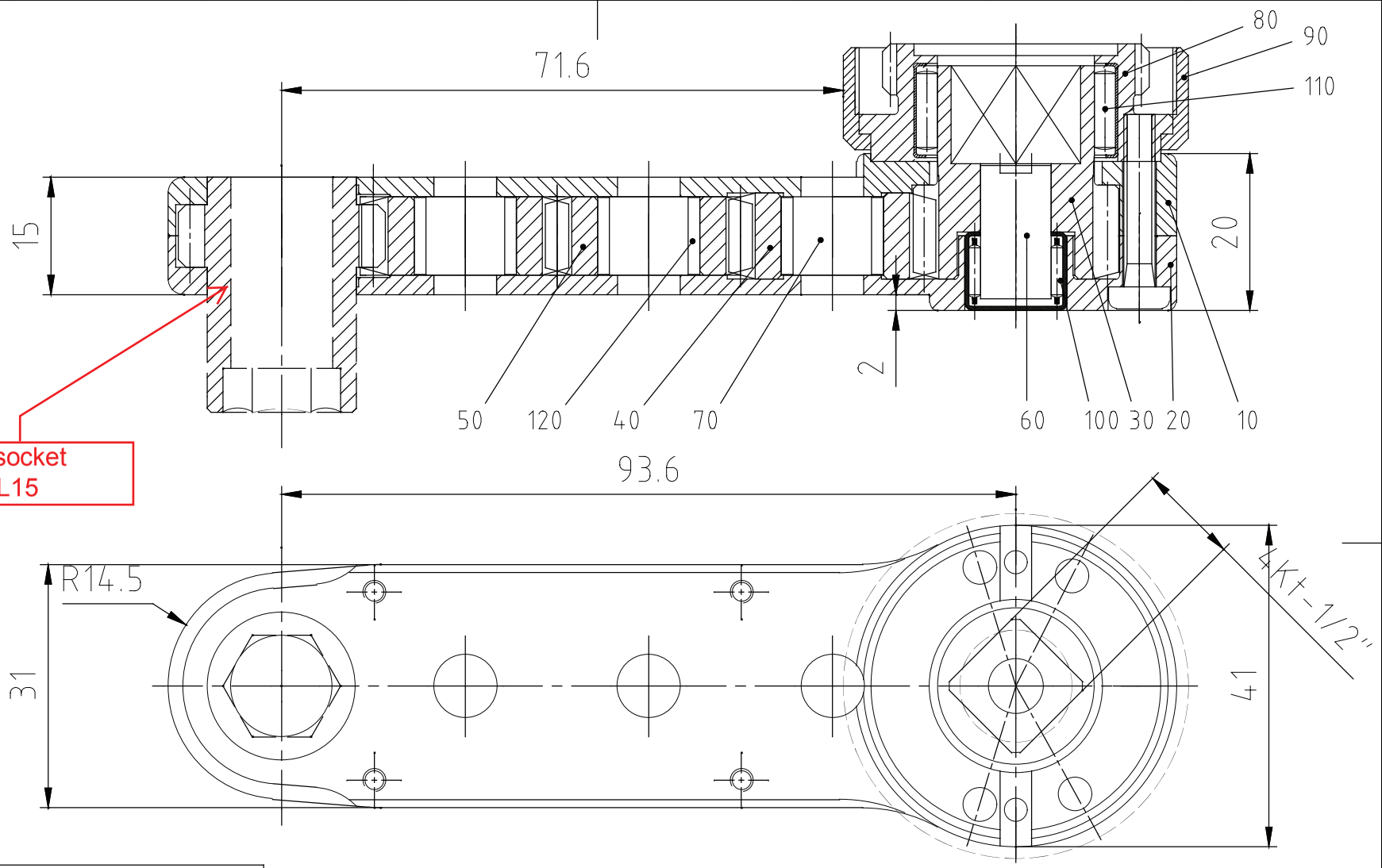

Technische Daten / Spezification			
Schlüsselweite / Hex-Dimension	SW/AF_{max}	14	mm
Antriebsmoment / Input Torque	MD_{zu}	50	Nm
Abtriebsmoment / Output Torque	MD_{ab}	35	Nm
Wirkungsgrad / Efficiency	η	0.7	
Übersetzung / Gear Ratio	i	1	
Getriebestufen / Gear Stages		4	
Lübbering Winkelkopf / Angle Head			
Adaptergruppe / Adaptor Group		B	

LÜBBERING

DIN 7168 ~~fein~~ mittel ~~grob~~	Oberfläche	Maßstab 2:1	Position – Menge –
		Datum	Name
Bearb.		17.12.2004	pagel
Gepr.			
Norm			

Special-Line 0-44-15-S

89441506

Blatt – Bl

Zust.	Änderungen	Datum	Name	Dateiname