AC-Motoren GmbH

Datenblatt für AC-DS-KL-Motoren

Motortype	FCA 90L - 2 / HE	IM B5 / IM 3001
	High Efficiency	

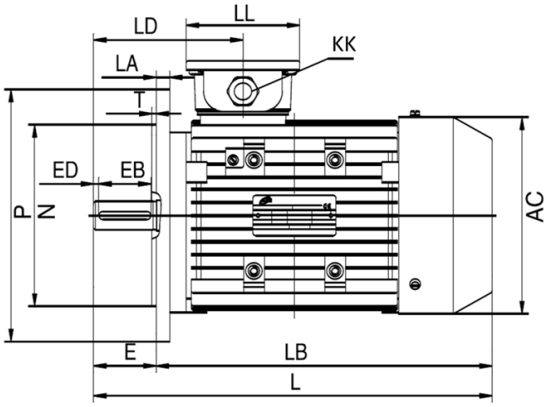

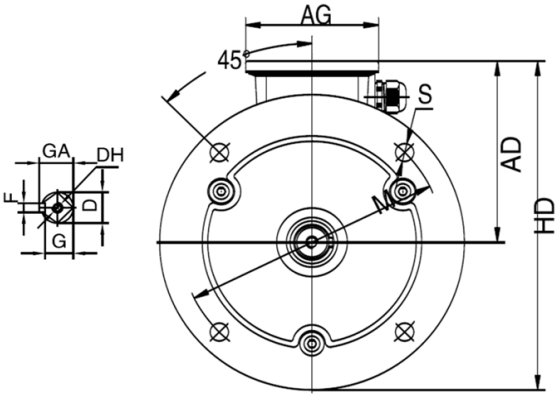

TYP	AC	AD	AG	D	DH	E	EB	ED	F	G	GA	HD	KK	L	LA	LB	LD	LL	M	N	P	S	T
90 L	175	137	109	24	M8X19	50	40	5	8	20	27	237	1-M25X1,5	335	11	285	136	109	165	130	200	12	3,5

Elektrische Daten

Motorleistung	**2,20 / 2,64**	KW 50 / 60 Hz
Motordrehzahl	**2890**	min-1 / 50 Hz
	3468	min-1 / 60 Hz
Spannung (+-5%)	**230**	V Δ / 50 Hz
	400	V Y / 50 Hz
	265	V Δ / 60 Hz
	460	V Y / 60 Hz
Motornennmoment	**7,27**	Nm (Mn)
Motornennstrom 50Hz	**7,81 / 4,49**	A (In)
Motornennstrom 60Hz	**8,13 / 4,69**	A (In)
Anzugsstrom	**7,8**	x In
Anlaufmoment	**2,3**	x Mn
Kippmoment	**2,3**	x Mn
Wirkungsgrad	**83,2%**	bei 100 % Last
	83,5%	bei 75 % Last
	81,5%	bei 50 % Last
Wirkungsgradklasse	**IE2**	
Leistungsfaktor	**0,85**	bei 100 % Last

Mechanische Daten

Schalldruckpegel	**61,0**	dB(A)
Trägheitsmoment	**0,00150**	Kgm²
Lager A - Seite	**6205.ZZ.C3**	
Lager B - Seite	**6205.ZZ.C3**	
nom. Lagerlebensdauer	**20000 h**	bei Fr + Fx
zulässige Radiallast (Fr)	**706 N**	Wellenmitte
zulässige Axiallast (Fx)	**480 N**	Zug
	480 N	Druck
Art der Lagerung	**lose**	Standard

Explosionsschutz

Zündschutzart	**ohne**

Allgemeine Daten

Motorbaugröße	**90L**	
Bauform	**IM B5 / IM 3001**	
Gewicht	**22,3**	kg
Gehäusematerial	**Aluminium**	
Schutzart	**IP 55**	
Isolationsklasse	**F genutzt nach B**	
Tropenisolation	**nein**	
Schwingstufe	**A**	
Läufer sind	**Halbkeil gewuchtet**	
Betriebsart	**S1**	
Drehrichtung	**rechts / links**	
Kühlart / TEFC	**IC 411**	
Kabelverschraubung	**1 x M25x1,5**	
Normen / Vorschriften	**IEC / DIN / ISO / VDE / EN**	
Ausführung nach	**IEC 60034 -1**	
Anstrich	**RAL 7030**	steingrau
Garantie	**12 Monate**	

Umweltbedingung

Kühlmitteltemperatur	**- 20 bis + 40**	°C
max. Aufstellhöhe	**1000**	m über NN

Zubehör

Motorfüße montierbar / demontierbar

.
.
.
.
.
.
.
.
.
.
.
.

Technische Änderungen und Irrtümer vorbehalten / Technical modifications reserved, errors excepted

AC-MOTOREN GmbH, Einsteinstr. 17, D-64859 Eppertshausen, Tel. 06071-49887-0, Fax: 06071-49887-20,
www.ac-motoren.de