Wägezelle Typ PC6D

Produktbeschreibung

Die Wägezelle Typ PC6D ist die digitale Version der Single Point Wägezelle Typ PC6 mit Gehäusebuchse für den Kabelanschluss. Die Edelstahl-Wägezelle ist hermetisch dicht verschweisst und eignet sich hervorragend für den Einsatz in industrieller Umgebung und Nassräumen.

Typ PC6D ist konzipiert für dynamische Wägeprozesse wie Abfüll- oder Kontrollwaagen-Applikationen. Die vorhandene CANOpen Schnittstelle bietet die direkte und einfache Kommunikation mit Computern, SPS und anderen Systemen.

Für Typ PC6D sind 2 Firmware-Versionen verfügbar.

Standard-Firmware: „Automatischer Wäge-Controller“ für das dynamische Wägen in Kontrollwaagen oder Mehrkopf-Kombinationswaagen.

Optionale Firmware: „Befüll-Controller für fluide Medien“ für das Dosieren von Fluiden, Granulaten oder Pulver.

Anwendung

- Tischwaagen, Bandwaagen, Kontrollwaagen, Verpackungsmaschinen und industrielle Prozesssteuerungen

Optionen

- 2 Firmware-Versionen
- Grundplatte mit Überlastsicherung

Wichtige Merkmale

- Nennlast von 20 kg
- Edelstahlkonstruktion
- Schutzart IP68, hermetisch dicht gekapselt
- Digitale Wägezelle mit integriertem Mikro-controller, A/D Wandler und schaltbarem Digitalfilter
- CANOpen Schnittstelle mit schaltbarem Abschlusswiderstand
- Max. Messrate bis 1 200/s
- 1 Software-Trigger und 4 Software-Schaltpunkte
- Einfache Konfigurations-Änderung durch Firmware-Download
- Plattformgröße bis 450 x 450 mm
- Integrierter Montagefuß
- Gehäusebuchse für den Kabelanschluss

Gewicht inklusive Verpackung

- 1,4 kg

Technische Daten

Nennlast	(E_{max})	kg	20
Genauigkeitsklasse			G3*
Maximal zulässige Anzahl der Teilungswerte	(n_{LC})		3 000
Mindestteilungswert der Wägezelle	(v_{min})		E_{max} /20 000
Temperaturkoeffizient des Nullpunktes	(TC_0)	%*RO/10°C	± 0.0070
Temperaturkoeffizient des Kennwertes	(TC_{RO})	%*RO/10°C	± 0.0100
Zusammengesetzter Fehler		%*RO	± 0.0200
Linearitätsabweichung		%*RO	± 0.0166
Hysterese		%*RO	± 0.0166
Kriechfehler (30 Minuten) / DR		%*RO	± 0.0166
Nennkennwert	(RO)	Teile	200 000 ± 200 (± 0.1%*RO)
Nullsignaltoleranz		Teile	± 2000 (± 1%*RO)
Interne Auflösung		Teile	520 000
Speisespannung		V DC	12...24 ± 10% / 32 mA
Einschaltstrom		mA	< 100
Messrate intern / extern (Werte pro Sekunde)			2 400 / bis 1 200
Digitale Filterung			FIR-Filter 2.5 ... 19.7 Hz / IIR-Filter 0.25 ... 18 Hz; in 8 Schritten einstellbar
CANopen Schnittstelle			Standard CiA DS301 / 10 k ... 1 Mbit/s (automatisch)
Max. Kabellänge		m	≤ 25 bei 1 Mbit/s I ≤ 100 bei 500 kbit/s
Bus-Abschlusswiderstand			schaltbar
EMV			CE 73/23/EEC, 93/98/EEC and 89/336/EEC
Grenzlast			200
Bruchlast		%*E_{max}	300
Grenzquerbelastung		%*E_{max}	100
Maximale Plattformgröße; Belastung nach OIML R76		mm	450 x 450
Maximale Außermittigkeit bei Nennlast		mm	150
Nenntemperaturbereich		°C	–10...+50
Gebrauchstemperaturbereich		°C	–10...+50
Lagertemperaturbereich		°C	–20...+60
Werkstoff			Edelstahl 17-4 PH (1.4548)
Kapselung			hermetisch gekapselt
Schutzart nach EN 60 529			IP68 (bis 2 m Wassertiefe) / IP69K

* entspricht C3-Qualität, Prüfschein nicht vorhanden

Die Werte für Linearitätsabweichung, Hysterese und TC_{RO} können im Einzelfall überschritten werden.
Die Summe aus Linearitätsabweichung, Hysterese und TC_{RO} liegt innerhalb der Fehlergrenze nach OIML R60 mit p_{LC}=0,7.

Abmessungen (in mm)

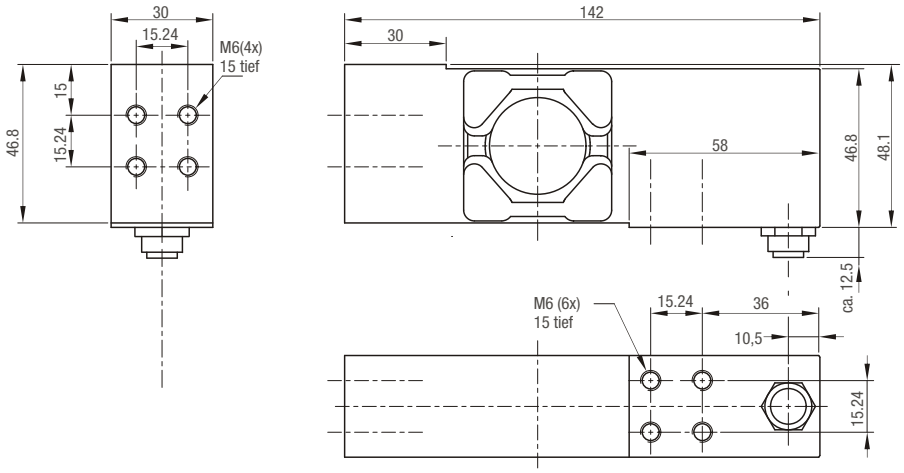

Montageschrauben M6 8.8; Anzugsmoment 10 Nm. Schraubengewinde zur Montage fetten.

Kabelanschluss

- Die Kabelanschluss erfolgt mittels einer M12 Kabelbuchse (Typ PRKFM, Edelstahl)
- Das Gehäuse der Kabelbuchse ist mit dem Wägezellenkörper verbunden

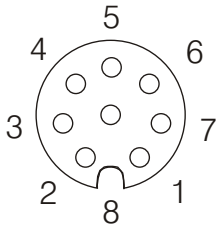

Anschluss-Stift	Funktion
8	UB + 24 V DC
1	GND
7	CANH out
3	CANH in
6	CANL out
5	CANL in
2 und 4	nicht angeschlossen