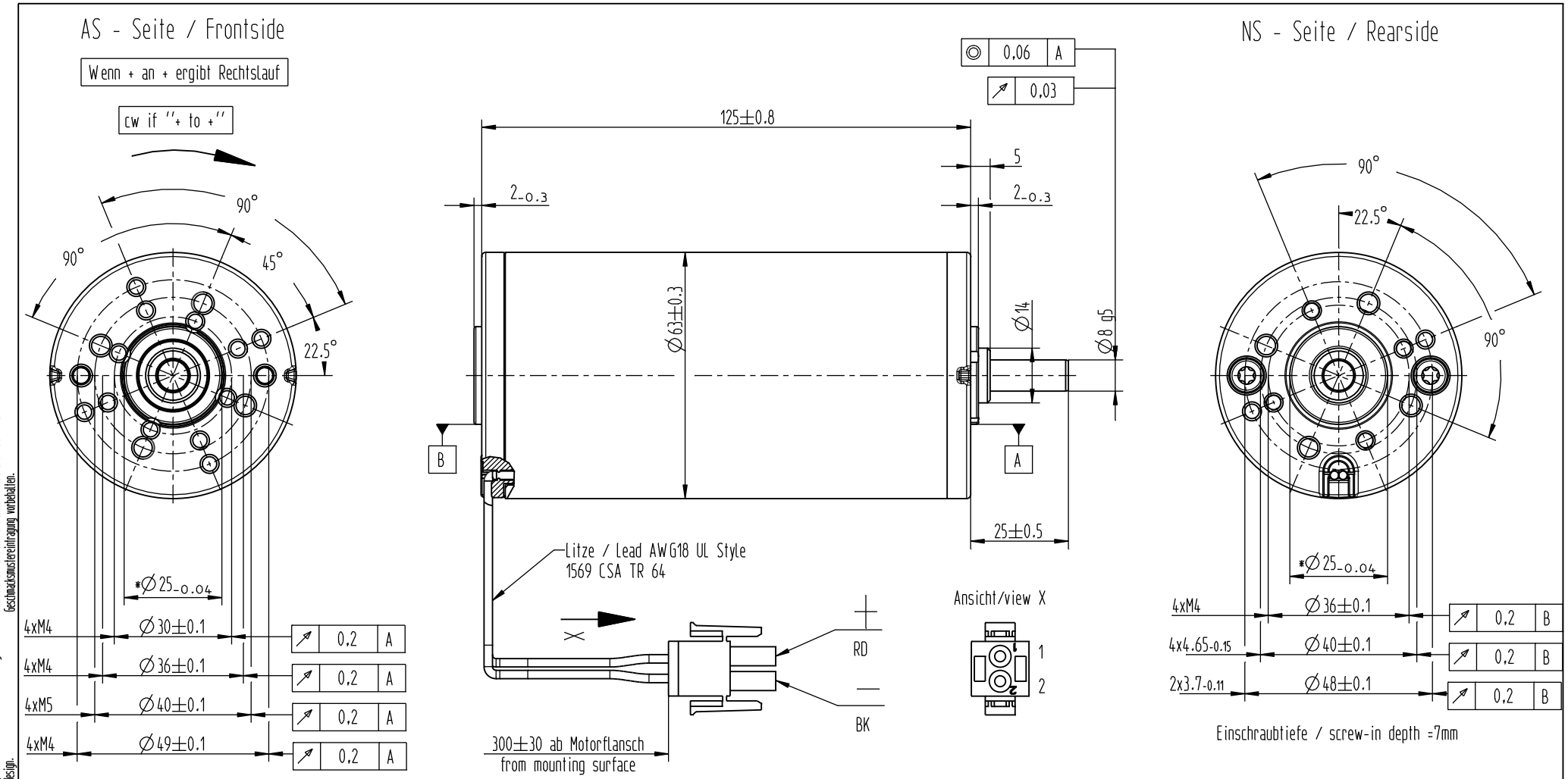

Axialspiel des Laeufers: ≤≡ 0.15
axial clearance of the rotor: <= 0.15
Axiallast: 150N Axial: 150N
Radiallast: 150N bei 20mm ab Flansch
Radial: 150N applied 20mm from mounting surface
Fuer Winkel ohne Toleranzangaben gilt/
angles without tolerances:
Teilkreise: ± 1°, Teilkreise zueinander: ± 2°
BHC: ±1°, BHC one to another: ±2°
AS- zu NS-Darstellung: ± 5°;Frontside to Rearside:±5°
* Passung mit Ringlehre geprueft
* The boss diameter is checked with a cylindrical gauge

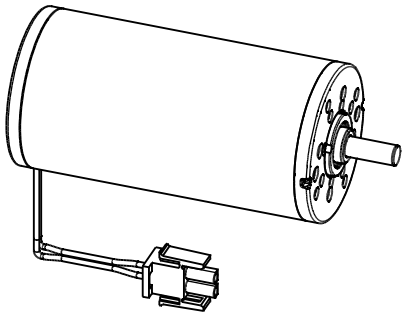

				ALLGEMEINTOLERANZ		OBERFLAECHE	8g5						PA&MAB
				ISO 2768 - mH		DIN EN	-0.005						ABMAßE
				Size ISO 14405 Ⓔ		ISO 1302	-0.011						
					DATUM	NAME	WERKSTOFF						
				BEARB.	05.12.14	Stritt							
				GEPR.			GR 63 x 55						MAßSTAB 1:1
				GR63									
05.12.14	SD	(62574) neu hinzu	00	dunkermotoren			88442 03800...03					10	BLATT 1
DATUM	NAME	MITTEILUNG	AUSG.				ERS. F.				ERS. D.		BL.

Vertraulich / Confidential
Dunkermotoren GmbH
Bonndorf im Schwarzwald
Deutschland / Germany

A3

The reproduction, distribution and utilization of this document as well as the communication of its contents to others without express authorization is prohibited. Offenders will be held liable for the payment of damages. All rights reserved in the event of the grant of a patent, utility model or design.

Weitergabe sowie Vervielfältigung dieses Dokuments, Verwertung und Mitteilung seines Inhalts sind verboten, soweit nicht ausdrücklich gestattet. Zuwiderhandlungen verpflichten zu Schadenersatz. Alle Rechte für den Fall der Patent-, Gebrauchsmuster- oder Geschmacksmustereintragung vorbehalten.