# VE

SERIES

# Motori elettrici

*Electric motors*

*Moteurs électriques*

*Elektromotoren*

*Motores eléctricos*

电动机

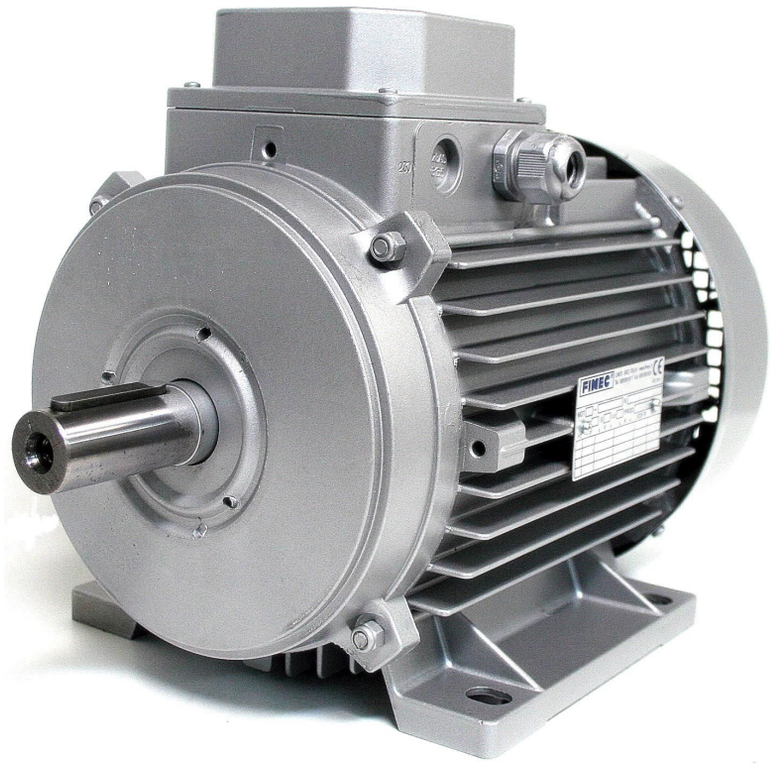

FIMEC® S.R.L.

VIA CARPI - RAVARINO 336
41010 LIMIDI DI SOLIERA (MODENA)
ITALY

Tel. 0039 059 561604/ 561617
Fax.0039 059 565309

www.fimec.it
info@fimec.it

# MOTORI TRIFASE AD UNA VELOCITA' serie VE

*ONE-SPEED THREE PHASE MOTORS – DREHSTROMMOTOREN MIT EINER DREHZAHL*

*MOTORES TRIFASICOS DE UNA VELOCIDAD – MOTEURS TRIPHASES A UNE SEULE VITESSE*

EFFICIENZA IE1

I motori trifase a singola velocità a 2,4,6 e 8 poli della serie VE sono costruiti in base alla efficienza standard, ovvero sono conformi ai livelli di rendimento IE1 in accordo alla pubblicazione IEC 60034-30.

Il livello di rendimento IE1 corrisponde approssimativamente al livello Eff2 secondo l'accordo europeo CEMEP su base volontaria.

| TIPO | Pn | | Rpm | In (400V) | Cos | µ % | Cn (kgm) | Ca/Cn | Ia/In | J $kgm_2$ | Weight Kg |
|---|---|---|---|---|---|---|---|---|---|---|---|
| | kw | hp | | | | | | | | | |
| **2 POLI – 3000 RPM** | | | | | | | | | | | |
| H56a2ve | 0,09 | 0,12 | 2740 | 0.32 | 0.70 | 58 | 0.032 | 2.7 | 3.2 | 0.00012 | 2.5 |
| H56b2ve | 0,13 | 0,18 | 2767 | 0.62 | 0.64 | 49.4 | 0.048 | 2.8 | 3.0 | 0.000355 | 2.8 |
| H63a2ve | 0,18 | 0,25 | 2780 | 0.7 | 0.75 | 64 | 0.063 | 2.2 | 4.2 | 0.000156 | 3.5 |
| H63b2ve | 0,25 | 0,35 | 2780 | 0.71 | 0.75 | 66 | 0.087 | 2.6 | 4.6 | 0.00195 | 4 |
| H63c2ve | 0,37 | 0,5 | 2785 | 1 | 0.84 | 67 | 0.129 | 3 | 4.5 | 0.00035 | 4.8 |
| H71a2ve | 0,37 | 0,5 | 2780 | 1.05 | 0.84 | 68 | 0.129 | 2.1 | 4.6 | 0.00037 | 4.7 |
| H71b2ve | 0,55 | 0,75 | 2800 | 1.5 | 0.82 | 72 | 0.191 | 2.2 | 5.0 | 0.00049 | 5.5 |
| H71c2ve | 0,75 | 1 | 2820 | 2 | 0.80 | 75 | 0.258 | 3 | 4.2 | 0.00057 | 7.2 |
| H80a2ve | 0,75 | 1 | 2850 | 1.7 | 0.80 | 75 | 0.256 | 2.8 | 5.6 | 0.00096 | 8.5 |
| H80b2ve | 1,1 | 1,5 | 2850 | 2.5 | 0.82 | 76 | 0.376 | 3 | 6.0 | 0.00135 | 10 |
| H80c2ve | 1,5 | 2 | 2860 | 3.6 | 0.82 | 77 | - | 3 | 6 | 0.0012 | 10.8 |
| H80d2ve | 1,85 | 2,5 | 2791 | 4.1 | 0.82 | 77 | - | 2.7 | 5.6 | 0.00130 | 11.5 |
| H90Sa2ve | 1,5 | 2 | 2865 | 3.6 | 0.84 | 80 | 0.509 | 3 | 5.8 | 0.00230 | 12.8 |
| H90Sb2ve | 1,85 | 2,5 | 2870 | 4.3 | 0.84 | 80 | 0.611 | 3.2 | 3 | 0.00277 | 14 |
| H90La2ve | 2,2 | 3 | 2880 | 4.8 | 0.84 | 80 | 0.743 | 3.5 | 6.2 | 0.00290 | 16.5 |
| H90Lb2ve | 3 | 4 | 2850 | 7 | 0.81 | 76 | 1.004 | 3 | 6.1 | 0.00280 | 15.5 |
| H100La2ve | 3 | 4 | 2860 | 7.1 | 0.84 | 80 | 1.021 | 3.2 | 7 | 0.00480 | 20.5 |
| H100Lb2ve | 4 | 5,5 | 2860 | 9.1 | 0.85 | 80 | 1.360 | 3 | 7 | 0.00611 | 22.2 |
| H112Ma2ve | 4 | 5,5 | 2890 | 8.4 | 0.84 | 83 | 1.350 | 3.3 | 7 | 0.01008 | 29 |
| H112Mb2ve | 5,5 | 7,5 | 2890 | 11.4 | 0.84 | 83 | 1.850 | 3.3 | 7 | 0.01366 | 35 |
| H112Mc2ve | 7,5 | 10 | 2870 | 14.8 | 0.83 | 82 | 2.540 | 3 | 6.8 | 0.01450 | 36 |
| H132Sa2ve | 5,5 | 7,5 | 2900 | 12 | 0.86 | 83 | 1.850 | 2.4 | 6.6 | 0.014 | 38 |
| H132Sb2ve | 7,5 | 10 | 2910 | 14.8 | 0.85 | 85 | 2510 | 2.4 | 6.5 | 0.017 | 50 |
| H132Sc2ve | 9,2 | 12,5 | 2910 | 18.2 | 0.85 | 86 | - | 2.7 | 7.5 | 0.026 | 55 |
| H132Ma2ve | 11 | 15 | 2900 | 22.5 | 0.85 | 87 | 3.080 | 2.6 | 7.3 | 0.028 | 57 |
| H132Mb2ve | 15 | 20 | 2900 | 32 | 0.87 | 88 | 4.9 | 2.6 | 6.8 | 0.03 | 60 |
| H132Mc2ve | 15 | 20 | 2890 | 30.4 | 0.87 | 84 | 5.050 | 2.6 | 6.6 | 0.030 | 63 |
| H160Ma2ve | 11 | 15 | 2920 | 20.6 | 0.90 | 86 | 3.669 | 2.1 | 6.2 | 0.030 | 64 |
| H160Mb2ve | 15 | 20 | 2925 | 29.6 | 0.83 | 88 | 4.994 | 2.2 | 6.4 | 0.035 | 72 |
| H160La2ve | 18,5 | 25 | 2925 | 36.1 | 0.83 | 89 | 6.160 | 2.3 | 6.8 | 0.040 | 90 |
| H180M2ve | 22 | 30 | 2940 | 39 | 0.89 | 91 | 7.149 | 2.3 | 7.1 | 0.075 | 110 |
| H180L2ve | 30 | 40 | 2945 | 53 | 0.88 | 92 | 9.733 | 2.3 | 7.2 | 0.1400 | 130 |

| TIPO | Pn | | Rpm | In (400V) | Cos | µ % | Cn (kgm) | Ca/Cn | Ia/In | J $kgm_2$ | Weight Kg |
|---|---|---|---|---|---|---|---|---|---|---|---|
| | kw | hp | | | | | | | | | |
| **4 POLI – 1500 RPM** | | | | | | | | | | | |
| H56a4ve | 0.06 | 0.08 | 1300 | 0.45 | 0.66 | 52 | 0.044 | 2.0 | 2.7 | 0.000480 | 2.5 |
| H56b4ve | 0.09 | 0.12 | 1300 | 0.45 | 0.67 | 46 | 0.066 | 1.9 | 2.4 | 0.000554 | 2.7 |
| H63a4ve | 0.12 | 0.17 | 1385 | 0.57 | 0.66 | 60 | 0.084 | 2.2 | 3.3 | 0.000240 | 3.6 |
| H63b4ve | 0.18 | 0.25 | 1385 | 0.71 | 0.68 | 64 | 0.126 | 2.6 | 3 | 0.000350 | 4 |
| H63c4ve | 0.25 | 0.33 | 1385 | 0.81 | 0.67 | 64 | - | 2.5 | 3.1 | 0.0004 | 4.3 |
| H71a4ve | 0.25 | 0.33 | 1390 | 0.76 | 0.68 | 65 | 0.175 | 2.2 | 3.8 | 0.000535 | 6 |
| H71b4ve | 0.37 | 0.50 | 1390 | 1.05 | 0.78 | 68 | 0.259 | 2.4 | 4 | 0.000720 | 6.5 |
| H71c4ve | 0.55 | 0.75 | 1390 | 1.6 | 0.76 | 68 | - | 2.9 | 3.9 | 0.0076 | 6.7 |
| H80a4ve | 0.55 | 0.75 | 1390 | 1.52 | 0.75 | 71 | 0.385 | 2.8 | 4.2 | 0.00152 | 8.2 |
| H80b4ve | 0.75 | 1 | 1400 | 2.2 | 0.76 | 72 | 0.522 | 2.8 | 4.8 | 0.00192 | 10 |
| H80c4ve | 1.1 | 1.5 | 1415 | 2.7 | 0.78 | 72 | 0.653 | 2.8 | 4 | 0.0019 | 10.4 |
| H80d4ve | 1.5 | 2 | 1385 | 3.8 | 0.76 | 77 | - | 3.4 | 5.3 | - | 12 |
| H90S4ve | 1.1 | 1.5 | 1420 | 3.23 | 0.80 | 76 | 0.754 | 2.8 | 5.3 | 0.00350 | 12.8 |
| H90La4ve | 1.5 | 2 | 1420 | 4.4 | 0.80 | 76 | 1.029 | 3.1 | 5.7 | 0.00407 | 15.3 |
| H90Lb4ve | 1.8 | 2.5 | 1420 | 5.3 | 0.82 | 78 | 1.235 | 3.1 | 5.6 | 0.00550 | 17 |
| H90Lc4ve | 2.2 | 3 | 1390 | 5.4 | 0.73 | 79 | - | 2.8 | 5 | - | 17.5 |
| H100La4ve | 2.2 | 3 | 1420 | 5.7 | 0.82 | 78 | 1.508 | 2.6 | 6.0 | 0.00650 | 20.5 |
| H100Lb4ve | 3 | 4 | 1425 | 7.1 | 0.82 | 80 | 2.050 | 2.7 | 6.8 | 0.00820 | 24 |
| H112M4ve | 4 | 5.5 | 1435 | 9.3 | 0.82 | 81 | 2.714 | 2.7 | 7 | 0.0140 | 32.5 |
| H112Mc4ve | 5.5 | 7.5 | 1440 | 13.3 | 0.83 | | 3.720 | 2.6 | 5.6 | 0.0115 | 32.5 |
| H112S4ve | 5.5 | 7.5 | 1440 | 11.7 | 0.80 | 85 | 3.720 | 2.5 | 5.8 | 0.0280 | 43 |
| H132M4ve | 7.5 | 10 | 1440 | 16 | 0.80 | 84 | 5.072 | 2.6 | 6.0 | 0.0350 | 52.6 |
| H132Mb4ve | 9.2 | 12.5 | 1445 | 20.4 | 0.83 | 85 | 6.201 | 3 | 5.6 | 0.040 | 53.6 |
| H132Mc4ve | 11 | 15 | 1450 | 23.5 | 0.87 | 86 | 7.389 | 2.4 | 5.4 | - | 58 |
| H132Md4ve | 13 | 18 | 1450 | 28 | 0.84 | 86 | 8.732 | - | - | - | 58 |
| H160M4ve | 11 | 15 | 1455 | 23.8 | 0.80 | 87 | 7.365 | 2 | 5.2 | 0.0625 | 72 |
| H160L4ve | 15 | 20 | 1460 | 31.4 | 0.81 | 88 | 10 | 2.2 | 5.8 | 0.075 | 85 |
| H180M4ve | 18.5 | 25 | 1460 | 37 | 0.82 | 88 | 12.341 | 2.3 | 6.2 | 0.090 | 108 |
| H180L4ve | 22 | 30 | 1465 | 41.8 | 0.85 | 89.5 | 14.267 | 2.4 | 6.3 | 0.110 | 144 |

| TIPO | Pn | | Rpm | In (400V) | Cos | µ % | Cn (kgm) | Ca/Cn | Ia/In | J $kgm_2$ | Weight Kg |
|---|---|---|---|---|---|---|---|---|---|---|---|
| | kw | hp | | | | | | | | | |
| **6 POLI – 1000 RPM** | | | | | | | | | | | |
| H63a6ve | 0.09 | 0.12 | 900 | 0.57 | 0.52 | 52 | 0.097 | 2.0 | 3.2 | 0.00037 | 3.8 |
| H63b6ve | 0.12 | 0.17 | 900 | 0.66 | 0.52 | 52 | 0.130 | 2.2 | 3.6 | 0.00045 | 4.2 |
| H71a6ve | 0.18 | 0.25 | 910 | 0.92 | 0.70 | 54 | 0.193 | 2.2 | 3.4 | 0.00065 | 7 |
| H71b6ve | 0.25 | 0.33 | 910 | 1.05 | 0.63 | 60 | 0.268 | 2.4 | 3 | 0.00085 | 7.5 |
| H71c6ve | 0.37 | 0.5 | 885 | 1.2 | 0.68 | 64 | - | 2.6 | 1.9 | - | 8 |
| H80a6ve | 0.37 | 0.5 | 920 | 1.2 | 0.70 | 67 | 0.392 | 2.8 | 3.2 | 0.00160 | 10.5 |
| H80b6ve | 0.55 | 0.75 | 920 | 1.7 | 0.70 | 70 | 0.582 | 2.4 | 4 | 0.00217 | 11.5 |
| H90S6ve | 0.75 | 1 | 925 | 2.3 | 0.72 | 73 | 0.790 | 2.2 | 4.5 | 0.00375 | 12.8 |
| H90L6ve | 1.1 | 1.5 | 925 | 3.04 | 0.74 | 75 | 1.158 | 2.5 | 4.8 | 0.00475 | 15.8 |
| H100L6ve | 1.5 | 2 | 940 | 4.3 | 0.70 | 76 | 1.554 | 2.5 | 5.0 | 0.00750 | 21 |
| H112M6ve | 2.2 | 3 | 950 | 5.6 | 0.76 | 76 | 2.255 | 2.5 | 6.0 | 0.0162 | 32 |
| H132S6ve | 3 | 4 | 960 | 8.6 | 0.78 | 79 | 3.044 | 2.5 | 5.5 | 0.0240 | 42 |
| H132M6ve | 4 | 5.5 | 960 | 11.4 | 0.80 | 82 | 4.058 | 2.5 | 5.5 | 0.0392 | 53 |
| H132Mb2ve | 5.5 | 7.5 | 970 | 14.3 | 0.80 | 83 | 5.523 | 2.5 | 5.6 | 0.0487 | 57 |

| TIPO | Pn | | Rpm | In (400V) | Cos | µ % | Cn (kgm) | Ca/Cn | Ia/In | J $kgm_2$ | Weight Kg |
|---|---|---|---|---|---|---|---|---|---|---|---|
| | kw | hp | | | | | | | | | |
| **8 POLI – 1000 RPM** | | | | | | | | | | | |
| H71a8ve | 0.09 | 0.12 | 685 | 0.7 | 0.60 | 52 | 0.128 | 1.7 | 2 | 0.00065 | 6.6 |
| H71b8ve | 0.12 | 0.17 | 685 | 0.76 | 0.60 | 52 | 0.170 | 2.0 | 2 | 0.00085 | 7.2 |
| H80a8ve | 0.18 | 0.25 | 690 | 0.95 | 0.64 | 55 | 0.254 | 2.2 | 2.1 | 0.00138 | 9 |
| H80b8ve | 0.25 | 0.33 | 695 | 1.05 | 0.68 | 57 | 0.350 | 2.2 | 2.5 | 0.00178 | 10 |
| H90S8ve | 0.37 | 0.50 | 700 | 1.33 | 0.64 | 68 | 0.515 | 2 | 3.4 | 0.0030 | 14 |
| H90L8ve | 0.55 | 0.75 | 700 | 2.09 | 0.65 | 68 | 0.765 | 2 | 3.7 | 0.0040 | 16 |
| H100La8ve | 0.75 | 1 | 700 | 3.2 | 0.67 | 70 | 1.044 | 2 | 3.7 | 0.0075 | 21 |
| H100Lb8ve | 1.1 | 1.5 | 700 | 3.9 | 0.69 | 70 | 1.531 | 1.8 | 3.7 | 0.0082 | 24 |
| H112M8ve | 1.5 | 2 | 700 | 5.5 | 0.69 | 73 | 2.087 | 1.8 | 4.2 | 0.0152 | 34.5 |
| H132S8ve | 2.2 | 3 | 710 | 6.1 | 0.72 | 76 | 3.061 | 1.8 | 4.3 | 0.030 | 44 |
| H132M8ve | 3 | 4 | 710 | 9.1 | 0.76 | 78 | 4.115 | 1.8 | 4.3 | 0.045 | 54.5 |

# MOTORI TRIFASE AD UNA VELOCITA’ EFFICIENZA IE2

| TIPO | Pn kw | hp | Rpm | Rendimento Eff. % | In A 400V 50hz | Cos. φ | Ia/In | Ca/Cn | Cmax Cn | Cn Nm | J Kgm₂ | Peso Weight kilos |
|---|---|---|---|---|---|---|---|---|---|---|---|---|
| 2 POLI/POLES 230/400V 50HZ – Dalla grandezza 160/from size 160 400/690v 50hz | | | | | | | | | | | | |
| IE2-80a2 | 0.75 | 1 | 2874 | 77,4 | 1.87 | 0.75 | 7 | 4.5 | 5 | 2.49 | 0,00097 | 9,8 |
| IE2-80b2 | 1.1 | 1.5 | 2871 | 79,6 | 2,60 | 0,77 | 6,8 | 2,9 | 3,2 | 3,66 | 0,00120 | 10,5 |
| IE2-90S2 | 1.5 | 2 | 2858 | 81,3 | 3,2 | 0,83 | 5,6 | 2,8 | 3,1 | 5,01 | 0,00230 | 13,5 |
| IE2-90L2 | 2.2 | 3 | 2875 | 83,2 | 4,46 | 0,86 | 7,6 | 2,7 | 3,0 | 7,31 | 0,00280 | 15,5 |
| IE2-100L2 | 3 | 4 | 2918 | 84,6 | 6,42 | 0,80 | 6,4 | 2,4 | 2,6 | 9,82 | 0,00850 | 21 |
| IE2-112M2 | 4 | 5.5 | 2903 | 85,8 | 7,77 | 0,87 | 7,7 | 2,7 | 3 | 13,16 | 0,01200 | 32 |
| IE2-132S2 | 5.5 | 7.5 | 2930 | 87 | 11 | 0,83 | 6 | 2,2 | 2,4 | 18,18 | 0,02000 | 50 |
| IE2-132M2 | 7.5 | 10 | 2940 | 88,1 | 14,5 | 0,85 | 6,4 | 2,8 | 3,1 | 24,37 | 0,02500 | 62 |
| IE2-160M2 | 11 | 15 | 2900 | 89,4 | 21 | 0,85 | 6,4 | 2,2 | 2,4 | 36,24 | 0,03200 | 75 |
| IE2-160L2 | 15 | 20 | 2930 | 90,3 | 28,5 | 0,84 | 7,4 | 2,2 | 2,4 | 48,91 | 0,03600 | 88 |
| IE2-160LB2 | 18,5 | 25 | 2910 | 90,9 | 35 | 0,84 | 7,6 | 2,3 | 2,5 | 60,74 | 0,04000 | 99 |
| IE2-180L | 22 | 30 | 2920 | 91,3 | 43 | 0,81 | 7,6 | 2,3 | 2,5 | 71.98 | 0,07000 | 140 |

| TIPO | Pn kw | hp | Rpm | Rendimento Eff. % | In A 400V 50hz | Cos. φ | Ia/In | Ca/Cn | Cmax Cn | Cn Nm | J Kgm₂ | Peso Weight kilos |
|---|---|---|---|---|---|---|---|---|---|---|---|---|
| 4 POLI/POLES 230/400V 50HZ – Dalla grandezza 160/from size 160 400/690v 50hz | | | | | | | | | | | | |
| IE2-80 | 0.75 | 1 | 1445 | 79,6 | 1,91 | 0,71 | 4,2 | 2,6 | 2,9 | 4,96 | 0,00230 | 11 |
| IE2-90S | 1.1 | 1.5 | 1438 | 81,4 | 2,71 | 0,72 | 4,2 | 2,5 | 2,8 | 7,31 | 0,00400 | 13,5 |
| IE2-90L | 1.5 | 2 | 1430 | 82,8 | 3,73 | 0,70 | 4,6 | 2,6 | 2,9 | 10,02 | 0,00500 | 15,5 |
| IE2-100 | 2.2 | 3 | 1434 | 84,3 | 5,12 | 0,74 | 4,9 | 2,5 | 2,8 | 14,66 | 0,00850 | 21 |
| IE2-100LB | 3 | 4 | 1420 | 85,5 | 7,8 | 0,72 | 5 | 2,5 | 2,8 | 20,18 | 0,01100 | 23 |
| IE2-112M | 4 | 5.5 | 1449 | 86,6 | 9 | 0,74 | 5,3 | 2,6 | 2,9 | 26,37 | 0,01600 | 35 |
| IE2-132M | 5.5 | 7.5 | 1440 | 87,7 | 12 | 0,76 | 5,8 | 2.5 | 2,8 | 36,49 | 0,02400 | 52 |
| IE2-132L | 7.5 | 10 | 1440 | 88,7 | 16 | 0,76 | 6,2 | 2,6 | 2,9 | 49,76 | 0,03400 | 54 |
| IE2-132LB | 9.2 | 12.5 | 1440 | 88,7 | 20 | 0,75 | 6,2 | 2,6 | 2,9 | 61,04 | 0,03500 | 58 |
| IE2-160M | 11 | 15 | 1455 | 89,8 | 24 | 0,74 | 5,3 | 2,3 | 2,5 | 72,23 | 0,06200 | 90 |
| IE2-160L | 15 | 20 | 1455 | 90,6 | 32 | 0,75 | 5,6 | 2,2 | 2,4 | 98,5 | 0,07400 | 100 |
| IE2-180M | 18,5 | 25 | 1455 | 91,2 | 42 | 0,70 | 5,6 | 2,2 | 2,4 | 121,48 | 0,16000 | 140 |
| IE2-180L | 22 | 30 | 1455 | 91,6 | 42 | 0,83 | 5,6 | 2,2 | 2,4 | 144,46 | 0,16000 | 140 |

| TIPO | Pn kw | hp | Rpm | Rendimento Eff. % | In A 400V 50hz | Cos. φ | Ia/In | Ca/Cn | Cmax Cn | Cn Nm | J Kgm₂ | Peso Weight kilos |
|---|---|---|---|---|---|---|---|---|---|---|---|---|
| 6 POLI/POLES 230/400V 50HZ – Dalla grandezza 160/from size 160 400/690v 50hz | | | | | | | | | | | | |
| IE2-90LB | 0.75 | 1 | 933 | 75,9 | 2 | 0,71 | 4,3 | 2,1 | 2,3 | 7,68 | 0,00450 | 14 |
| IE2-100LA | 1,1 | 1,5 | 943 | 78,1 | 2,9 | 0,70 | 4,4 | 2,5 | 2,8 | 11,14 | 0,01000 | 21 |
| IE2-100LB | 1,5 | 2 | 943 | 79,8 | 3,72 | 0,73 | 4,4 | 2,5 | 2,8 | 15,2 | 0,01100 | 23 |
| IE2-112A | 2,2 | 3 | 956 | 81,8 | 4,93 | 0,79 | 4,9 | 2,6 | 2,9 | 21,99 | 0,01800 | 37 |
| IE2-132S | 3 | 4 | 920 | 83,3 | 7,2 | 0,72 | 5,4 | 2,5 | 2,8 | 31,15 | 0,04000 | 52 |
| IE2-132M | 4 | 5.5 | 930 | 84,6 | 9,8 | 0,70 | 5,6 | 2,6 | 2,9 | 41,09 | 0,04200 | 55 |
| IE2-132L | 5.5 | 7.5 | 940 | 86 | 13 | 0,71 | 5,7 | 2,3 | 2,5 | 55,9 | 0,05000 | 70 |
| IE2-160M | 7.5 | 10 | 950 | 87,2 | 16 | 0,78 | 5,7 | 2,2 | 2,4 | 75,43 | 0,10600 | 90 |
| IE2-160L | 11 | 15 | 960 | 88,7 | 25 | 0,72 | 5,7 | 2,2 | 2,4 | 109,47 | 0,12000 | 100 |
| IE2-180L | 15 | 20 | 970 | 89,7 | 32 | 0,76 | 5,7 | 2,2 | 2,4 | 147,74 | 0,16000 | 140 |

# DIMENSIONI GENERALI MOTORI TRIFASE SERIE VE

**General dimensions – Dimensions générales – Allgemeine Abmessungen – Dimensiones generales**

## B3

FOOT MOUNTED MOTORS
MOTORI CON PIEDI

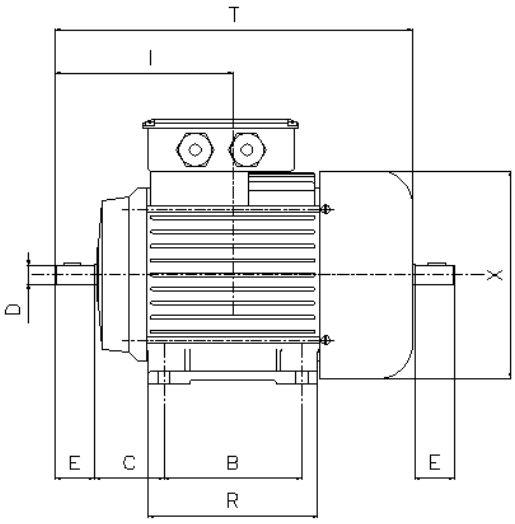


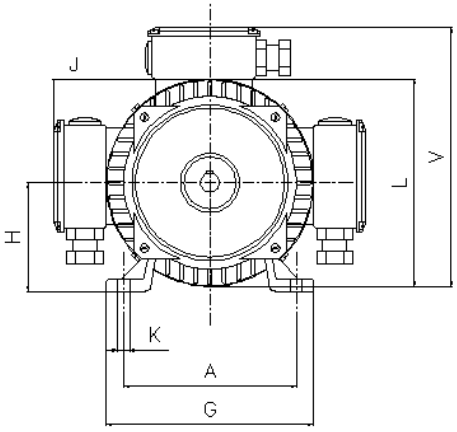


| B3 | A | B | C | D | E | G | I | KØ | L | R | T | V | H | PG* |
|---|---|---|---|---|---|---|---|---|---|---|---|---|---|---|
| | | | | | | | | | | | | | | |
| H56 | 90 | 71 | 36 | 9 | 20 | 107 | - | 6 | 115 | 90 | 190 | 147 | 56 | M16 |
| H63 | 100 | 80 | 40 | 11 j6 | 23 | 120 | 103 | 7 | 129 | 100 | 210 | 155 | 63 | M16 |
| H71 | 112 | 90 | 45 | 14 j6 | 30 | 135 | 120 | 7 | 146 | 112 | 245 | 175 | 71 | 3/8 |
| H80 | 125 | 100 | 50 | 19 j6 | 40 | 152 | 140 | 9 | 166 | 124 | 276 | 200 | 80 | 3/8 |
| H90S | 140 | 100 | 56 | 24 j6 | 50 | 170 | 156 | 10 | 178 | 130 | 308 | 230 | 90 | 3/8 |
| H90L | 140 | 125 | 56 | 24 j6 | 50 | 170 | 168 | 10 | 178 | 155 | 330 | 230 | 90 | 3/8 |
| H100 | 160 | 140 | 63 | 28 j6 | 60 | 192 | 193 | 12 | 203 | 170 | 368 | 255 | 100 | PG13.5 |
| H112 | 190 | 140 | 70 | 28 j6 | 60 | 220 | 200 | 13 | 226 | 182 | 389 | 260 | 112 | PG13.5 |
| H132S | 216 | 140 | 89 | 38 k6 | 80 | 260 | 239 | 12 | 274 | 181 | 462 | 300 | 132 | PG13.5 |
| H132L | 216 | 180 | 89 | 38 k6 | 80 | 260 | 258 | 12 | 274 | 219 | 500 | 300 | 132 | PG13.5 |
| H160M | 254 | 210 | 160 | 42 k6 | 110 | 318 | 323 | 14 | 325 | 260 | 601 | 380 | 160 | PG21 |
| H160L | 254 | 254 | 108 | 42 k6 | 110 | 318 | 345 | 14 | 325 | 304 | 645 | 380 | 160 | PG21 |

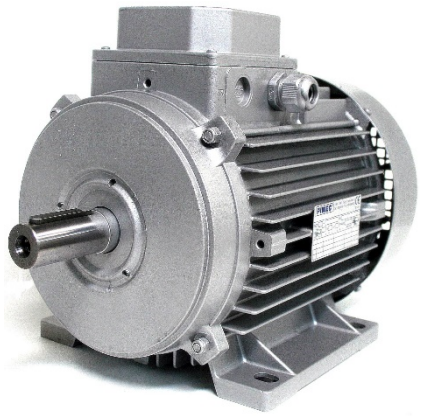

# B5

**Motors with B5 Flange**
**Motori con flangia B5**

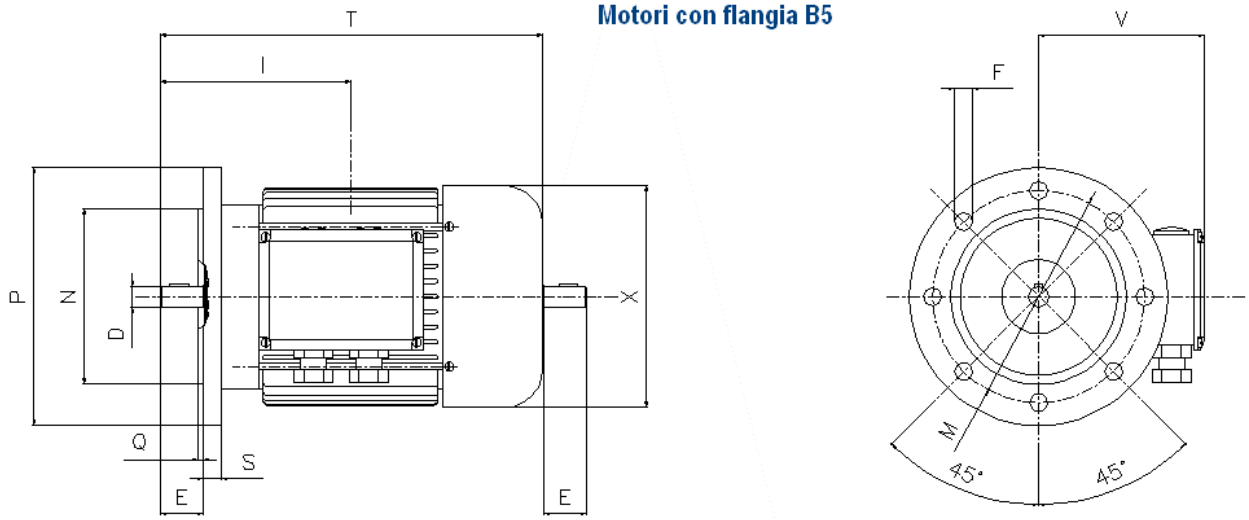


| B5 | D | E | N Ø | M Ø | P Ø | Q | S | F Ø | T | V | Fori | PG* |
|---|---|---|---|---|---|---|---|---|---|---|---|---|
| | | | | | | | | | | | | |
| H56 | 9 | 20 | 80 | 100 | 120 | 3 | 8.5 | 7 | 190 | 91 | 4 | PG11 |
| H63 | 11 j6 | 23 | 95 | 115 | 140 | 3 | 10 | 9.5 | 207 | 90 | 4 | PG11 |
| H71 | 14 j6 | 30 | 110 | 130 | 160 | 3.5 | 10 | 9.5 | 240 | 110 | 4 | PG11 |
| H80 | 19 j6 | 40 | 130 | 165 | 200 | 3.5 | 12 | 11.5 | 277 | 115 | 4 | PG13.5 |
| H90S | 24 j6 | 50 | 130 | 165 | 200 | 3.5 | 12 | 11.5 | 304 | 120 | 4 | PG13.5 |
| H90L | 24 j6 | 50 | 130 | 165 | 200 | 3.5 | 12 | 11.5 | 329 | 130 | 4 | PG13.5 |
| H100 | 28 j6 | 60 | 180 | 215 | 250 | 4 | 14 | 14 | 375 | 144 | 4 | PG16 |
| H112 | 28 j6 | 60 | 180 | 215 | 250 | 4 | 14 | 14 | 388 | 160 | 4 | PG21 |
| H132S | 38 k6 | 80 | 230 | 265 | 300 | 4 | 14 | 14 | 462 | 180 | 4 | M32x2.5 |
| H132L | 38 k6 | 80 | 230 | 265 | 300 | 4 | 14 | 14 | 500 | 180 | 4 | M32x2.5 |
| H160M | 42 k6 | 110 | 250 | 300 | 350 | 5 | 15 | 18 | 604 | 223 | 4 | PG21 |
| H160L | 42 k6 | 110 | 250 | 300 | 350 | 5 | 15 | 18 | 652 | 223 | 4 | PG21 |

# B14

**Motors with B14 flange**
**Motori con flangia B14**

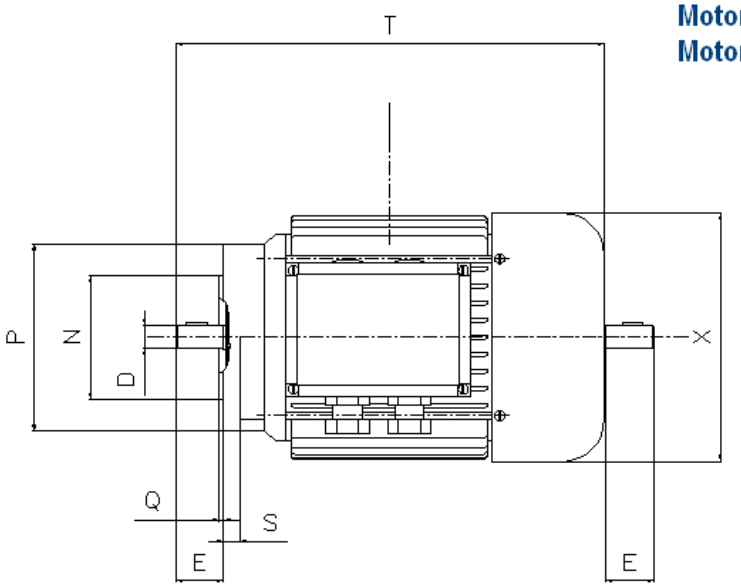


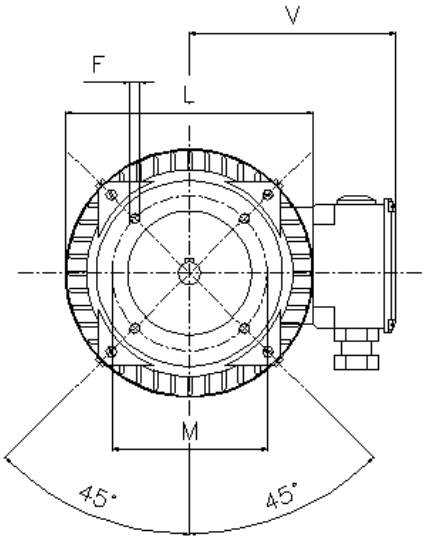


| B14 | D | E | N Ø | M Ø | P Ø | Q | S | F Ø | T | V | PG* |
|---|---|---|---|---|---|---|---|---|---|---|---|
| | | | | | | | | | | | |
| H56 | 9 | 20 | 50 | 65 | 80 | 2.5 | - | 5 | 190 | 91 | PG11 |
| H63 | 11 j6 | 23 | 60 | 75 | 90 | 2.5 | 8 | 5 | 207 | 100 | PG11 |
| H71 | 14 j6 | 30 | 70 | 85 | 105 | 2.5 | 8 | 6 | 241 | 100 | PG11 |
| H80 | 19 j6 | 40 | 80 | 100 | 120 | 3 | 8 | 6 | 278 | 120 | PG13.5 |
| H90S | 24 j6 | 50 | 95 | 115 | 140 | 3 | 10 | 8 | 304 | 120 | PG13.5 |
| H90L | 24 j6 | 50 | 95 | 115 | 140 | 3 | 10 | 8 | 329 | 130 | PG13.5 |
| H100 | 28 j6 | 60 | 110 | 130 | 160 | 3.5 | 10 | 8 | 375 | 144 | PG16 |
| H112 | 28 j6 | 60 | 110 | 130 | 160 | 3.5 | 10 | 8 | 388 | 160 | PG21 |
| H132S | 38 k6 | 80 | 130 | 165 | 200 | 3.5 | - | 10 | 462 | 168 | M32x2.5 |
| H132L | 38 k6 | 80 | 130 | 165 | 200 | 3.5 | - | 10 | 500 | 168 | M32x2.5 |
| H160M | 42 k6 | 110 | 180 | 215 | 250 | 5 | - | 12 | 607 | 233 | PG21 |
| H160L | 42 k6 | 110 | 180 | 215 | 250 | 5 | - | 12 | 651 | 233 | PG21 |

## Gradi di protezione

IT

Definizione e applicabilità (IEC 60034-5):
Con grado di protezione si definisce il livello di protezione dell'involucro per quanto riguarda:
- la protezione delle persone contro l'avvicinamento o il contatto con parti in tensione;
- la protezione contro la penetrazione di corpi solidi estranei;
- la protezione contro gli effetti dannosi dovuti alla penetrazione di acqua.

Non si tiene conto della protezione contro i danni meccanici o condizioni particolari, quali umidità (per esempio quella provocata da condensa), vapori corrosivi, muffe o insetti, atmosfere esplosive.
Le sigle per indicare i gradi di protezione sono costituite dalle lettere IP seguite da due cifre caratteristiche che indicano la conformità alle condizioni stabilite in tabella.
I motori elettrici Fimec in esecuzione standard hanno grado di protezione IP55; in opzione sono disponibili le esecuzioni gradi di protezione IP56, IP65, IP66.
I motori elettrici autofrenanti Fimec hanno grado di protezione standard IP54; in opzione sono disponibili le esecuzioni con gradi di protezione IP55, IP56, IP65.
Non sono fornibili motori con grado di protezione superiore a IP65.

## Protection ratings

UK

Definition and applicability (IEC 60034-5):
The protection rating gives the protection provided by the enclosure in relation to:
- protection of persons against approaching or contact with live components;
- protection against ingress of solid foreign matter;
- protection against damage by water.

It does not account for protection against mechanical damage or special conditions, including humidity (for example, as caused by condensation), corrosive vapours, mould, insects or explosive atmospheres.
The code indicating the protection rating is composed of the letters IP followed by two characteristic digits which indicate conformity with the conditions indicated in the table.
The Fimec electric motors in standard operation have an IP55 degree of protection; optionals include executions with IP56, IP65 and IP66 degrees of protection .
Fimec self-braking electric motors have an IP54 degree of protection; optionals include executions with IP55, IP56, IP65 degrees of protection.
Motors with superior degree of protection of IP65 cannot be supplied.

## Degrés de protection

FR

Définition et applicabilité (IEC 60034-5) :
Par degré de protection, on entend le niveau de protection de l'enveloppe en ce qui concerne :
- la protection des personnes contre l'approche ou le contact avec des parties sous tension ;
- la protection contre la pénétration de corps étrangers solides ;
- la protection contre les effets nocifs dus à la pénétration d'eau.

On ne tient pas compte de la protection contre les dommages mécaniques ou les conditions particulières, telles que l'humidité (par exemple celle causée par la condensation), les vapeurs corrosives, les moisissures ou les insectes, les atmosphères explosives.
Les sigles utilisés pour indiquer les degrés de protection sont composés des lettres IP suivies de deux chiffres qui indiquent la conformité aux conditions établies dans le tableau.
Les moteurs électriques Fimec en exécution standard ont un degré de protection IP55; les exécutions avec degrés de protection IP56, IP65, IP66 sont disponibles en option.
Les moteurs freins électriques Fimec ont un degré de protection standard IP54; les exécutions avec degré de protection IP55, IP56, IP65 sont disponibles en option.
Des moteurs avec un degré de protection supérieur à IP65 ne peuvent pas être fournis.

## Schutzgrade

DE

Definition und Anwendbarkeit (IEC 60034-5)
Mit dem Schutzgrad wird die Schutzstufe des Gehäuses wie folgt definiert:
- Schutz der Personen gegen die Annäherung oder Berührung von spannungsführenden Teilen;
- Schutz gegen das Eindringen fester Fremdkörper;
- Schutz gegen die schädlichen Auswirkungen durch eindringendes Wasser.

Nicht berücksichtig werden der Schutz gegen mechanische Schäden oder besondere Bedingungen wie Feuchtigkeit (beispielsweise durch Kondenswasser), korrosiven Dämpfen, Schimmel oder Insekten, explosionsgefährdete Atmosphären.
Die Kürzel zur Bezeichnung des Schutzgrades setzen sich aus den Buchstaben IP gefolgt von zwei spezifischen Ziffern, die die Konformität mit den in der Tabelle festgelegten Bedingungen zeigen, zusammen.
Die Elektromotoren von Fimec haben in der Standardausführung die Schutzklasse IP55. Optional sind auch Ausführungen für die Schutzklassen IP56, IP65 und IP66 verfügbar.
Die elektrischen Bremsmotoren von Fimec haben standardmäßig eine Schutzklasse von IP54. Optional sind auch Ausführungen für die Schutzklassen IP55, IP56, IP65 verfügbar.
Motoren mit einer Schutzklasse über IP65 sind nicht verfügbar.

## Grados de protección

ES

Definición y aplicabilidad (IEC 60034-5):
El grado de protección es el nivel de protección de la envolvente en lo que hace a:
- la protección de las personas contra el acercamiento o el contacto con partes bajo tensión;
- la protección contra la penetración de cuerpos sólidos extraños;
- la protección contra los efectos perjudiciales de la penetración de agua.

No se tiene en cuenta la protección contra los daños mecánicos o condiciones particulares como humedad (originada por condensación, por ejemplo), vapores corrosivos, moho, insectos, atmósferas explosivas.
Las siglas para indicar los grados de protección están constituidas por las letras IP seguidas de dos cifras características que indican la conformidad a las condiciones establecidas en la tabla.

Los motores eléctricos autofrenantes Fimec tienen un grado de protección estándar IP54; como opción están disponibles las ejecuciones con grados de protección IP55, IP56, IP65,.
No se suministran motores con grado de protección superior a IP65.

## Gradi di protezione / Protection ratings / Degrés de protection / Schutzgrade / Grados de protección /

**Prima cifra caratteristica: protezione contro l'ingresso di corpi solidi e l'avvicinamento od il contatto con parti in tensione**
**The first digit indicates the degree of protection against ingress of solid matter and approach to or contact with live components**
**Premier chiffre caractéristique : protection contre l'entrée de corps solides et l'approche ou le contact avec des parties sous tension**
**Erste Ziffer: Schutz gegen das Eindringen fester Körper und Annäherung oder Berührung mit spannungsführenden Teilen**
**Primera cifra característica: protección contra la entrada de cuerpos sólidos y el acercamiento o el contacto con partes bajo tensión;**

| | |
|---|---|
| **0** | nessuna protezione prevista / no protection / aucune protection prévue / kein Schutz vorgesehen / ninguna protección prevista / |
| **1** | protezione contro l'ingresso di corpi solidi di diametro superiore a 50mm. (esempio contatti involontari con le mani) / protection against ingress of solid bodies of diameter greater than 50mm. (e.g. involuntary contact with the hands) / protection contre l'entrée de corps solides de plus de 50 mm de diamètre. (exemple : contact involontaire avec les mains) / Schutz gegen das Eindringen von festen Körpern mit einem Durchmesser über 50mm. (zum Beispiel versehentliche Berührungen mit den Händen) / protección contra la entrada de cuerpos sólidos de más de 50mm de diámetro (ejemplo: contactos involuntarios con las manos) / |
| **2** | protezione contro l'ingresso di corpi solidi di diametro superiore a 12mm. (esempio dito della mano) / protection against ingress of solid bodies of diameter greater than 12mm. (e.g. finger) / protection contre l'entrée de corps solides de plus de 12 mm de diamètre. (exemple : doigts de la main) / Schutz gegen das Eindringen von festen Körpern mit einem Durchmesser über 12mm. (zum Beispiel Finger) / protección contra la entrada de cuerpos sólidos de más de 12mm de diámetro (ejemplo: dedo de la mano) |
| **3** | protezione contro l'ingresso di corpi solidi di diametro superiore a 2,5mm / protection against ingress of solid bodies of diameter greater than 2.5mm / protection contre l'entrée de corps solides de plus de 2,5 mm de diamètre / Schutz gegen das Eindringen von festen Körpern mit einem Durchmesser über 2,5mm. / protección contra la entrada de cuerpos sólidos de más de 2,5mm de diámetro / |
| **4** | protezione contro l'ingresso di corpi solidi di diametro superiore a 1mm / protection against ingress of solid bodies of diameter greater than 1mm / protection contre l'entrée de corps solides de plus de 1 mm de diamètre / Schutz gegen das Eindringen von festen Körpern mit einem Durchmesser über 1mm. / protec-ción contra la entrada de cuerpos sólidos de más de 1mm de diámetro / |
| **5** | protezione contro l'ingresso di polvere; la penetrazione di polvere non è completamente impedita, ma questa non deve poter entrare in quantità sufficiente a compromettere il buon funzionamento del motore / protection against ingress of dust; penetration by dust is not completely eliminated, but it may not enter in amounts sufficient to compromise the operation of the motor / protection contre l'entrée de poussière ; la pénétration de poussière n'est pas complètement empêchée mais celle-ci ne doit pas pouvoir entrer en quantité suffisante pour compromettre le bon fonctionnement du moteur / Staubschutz; das Eindringen von Staub wird nicht vollständig verhindert, jedoch darf die Menge nicht ausreichen, um die Funktion des Motors zu gefährden / protección contra la entrada de polvo; la penetración de polvo no está totalmente impedida, pero la cantidad de polvo que entra no compromete el buen funcionamiento del motor / |
| **6** | protezione totale contro l'ingresso di polvere / total protection against ingress of dust / protection totale contre l'entrée de poussière / kompletter Staubschutz / protección total contra la entrada de polvo |