REVISIONS

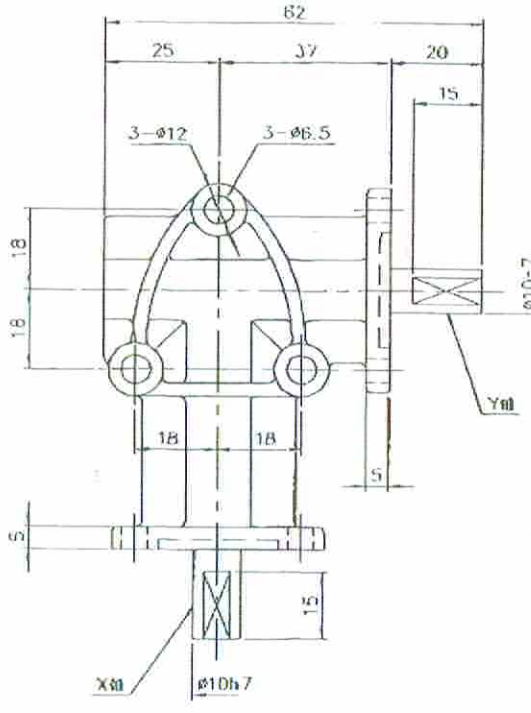

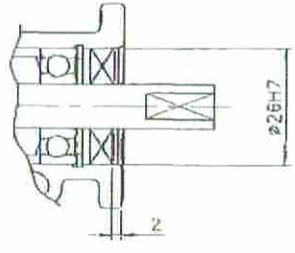

入出力軸詳細

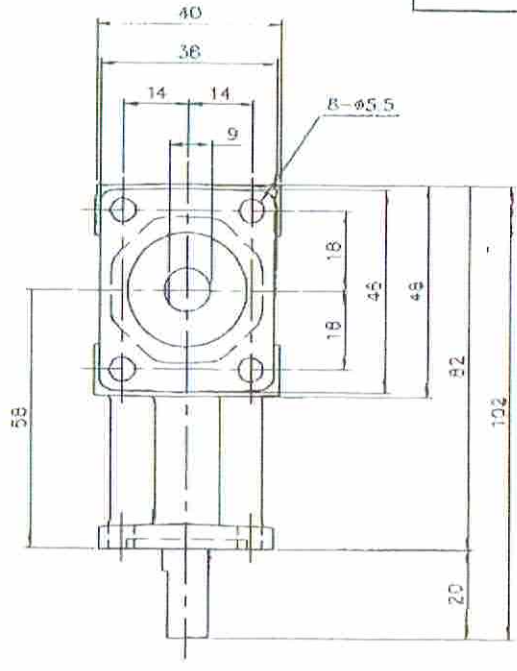

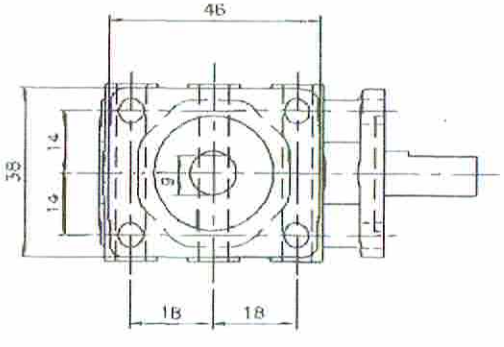

減速機仕様

名称	KOMPASS
許容	10
減速比	1:1　1:2
潤滑	グリース
塗色	グレー（マンセル値 9B6/0.5）

KB-101品、
出力軸の規格が変更になって
いるので図面にてご確認願います

TITLE	KB-101,102 外 用 寸 法 図				
DRAWING NO. KB-10					
USER					
NOTICE					
APPROVAL	CHECK	DESIGN	SCALE	UNIT	DATE
海野	永坂	吉田	Free	m/m	2006.10.04
NISSEI CORPORATION					