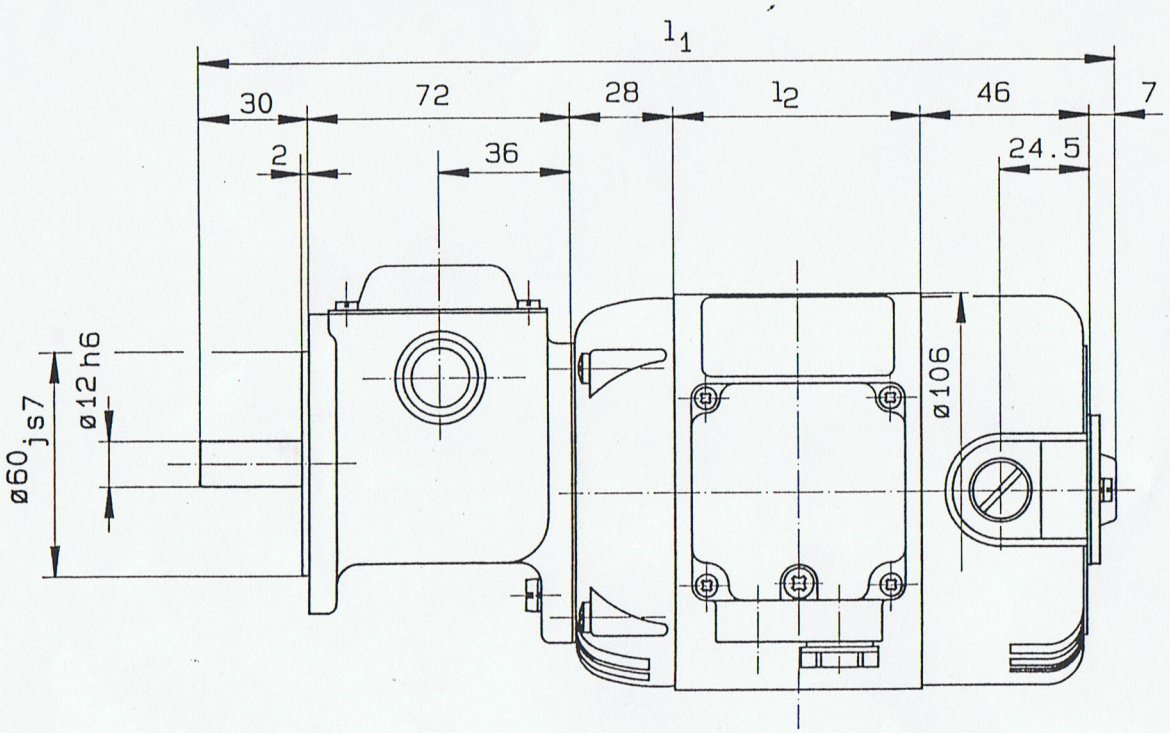

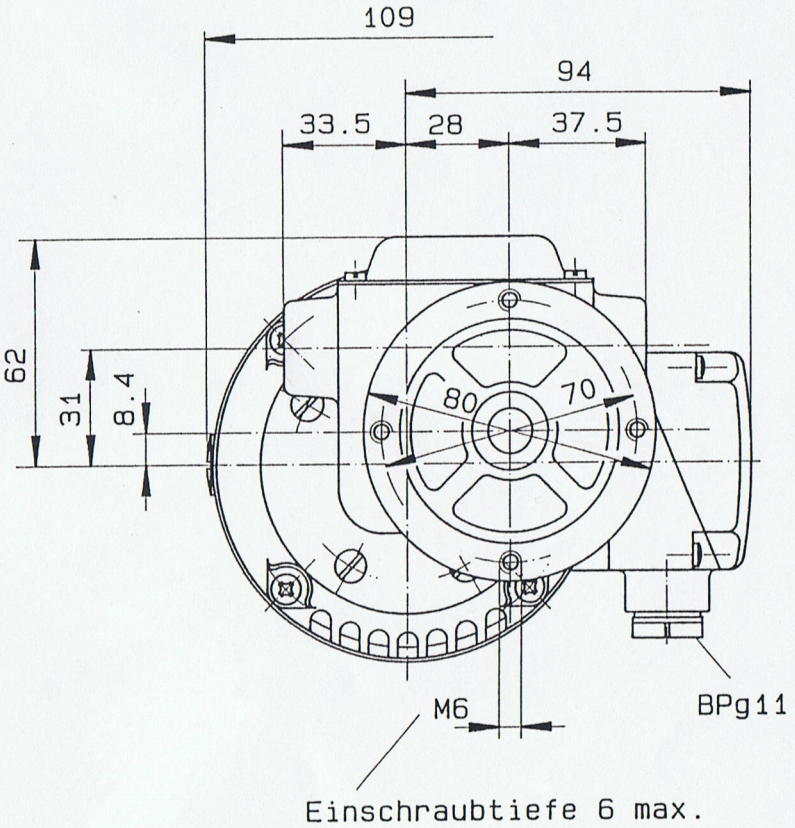

Schutzart:

IP23 = mit Luftschlitzen (wie gezeichnet)

IP44 = ohne Luftschlitze

Masse ohne Toleranzangabe unverbindlich

KM87-60	270	87
KM87-40	250	67
KM87-30	250	67
Typgroesse	l_1	l_2

60_{js7}	+0.015 -0.015	Anderung	Massstab 1:1	GROSCHOPP ANTRIEBE ELEKTRO-MOTOREN-FEINBAUWERK Greefsallee 49 · D-4060 Viersen 1
12_{h6}	0 -0.011		K-Nr	
Fallmaß	Abmaß		Zn v Kd	
			Ursprung	

	Datum	Name
Bearb		
Geor		
Norm		

Rohteil-o Mod-Nr

Werkstoff

KM87

mit Getr.Z5

12/16

CH

Ersatz fur