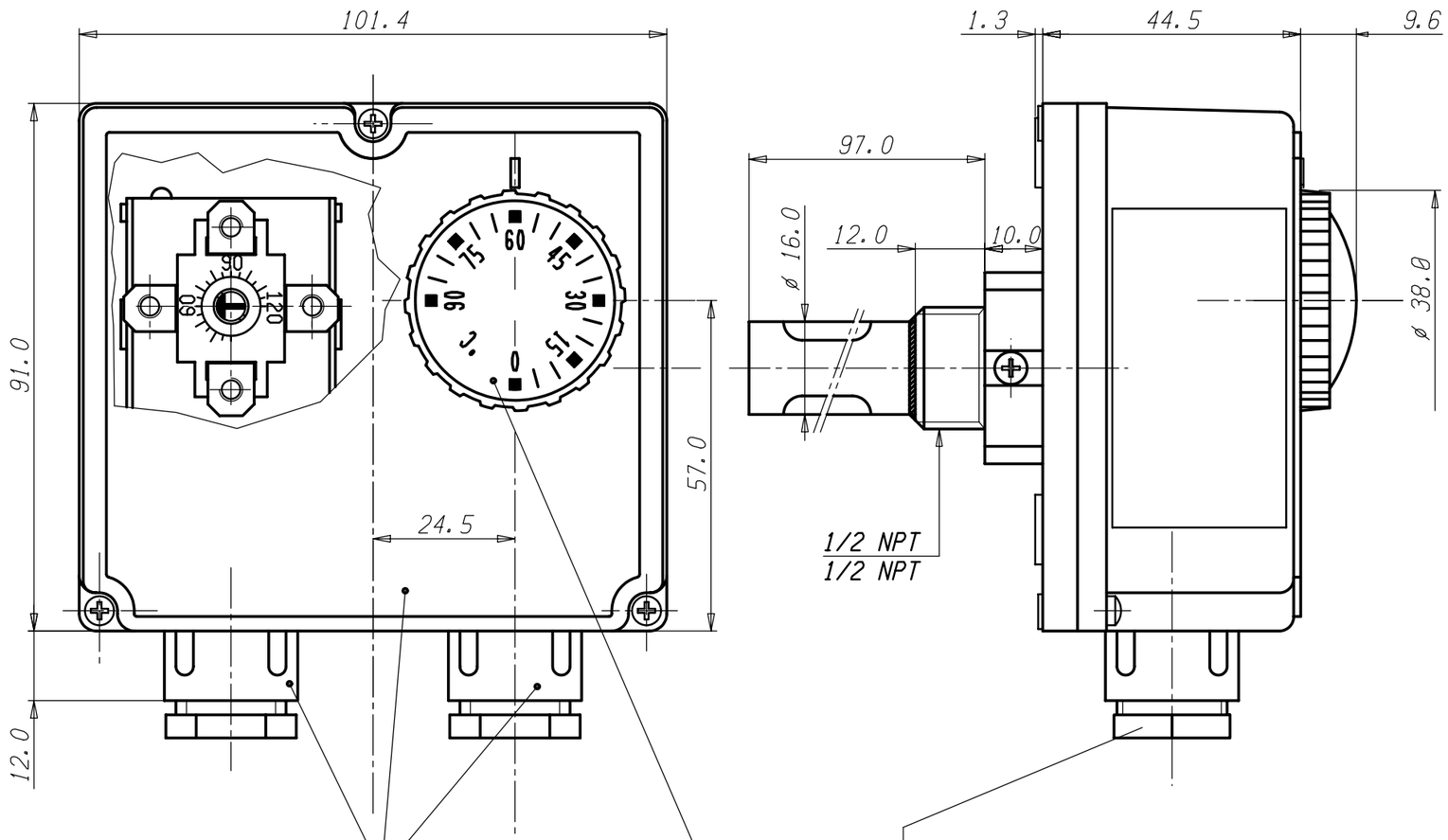

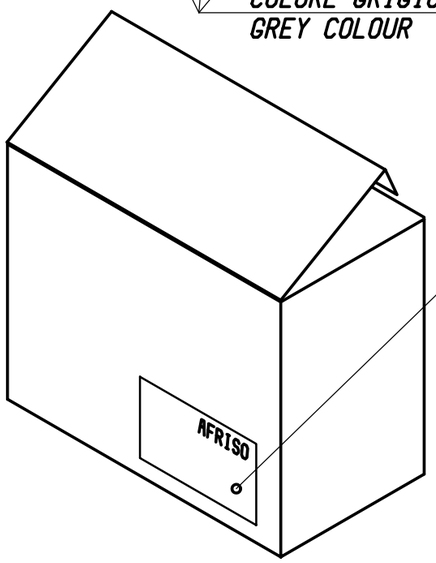

POSIZIONAMENTO
ETICHETTA SULL'ASTUCCIO

VALORI D'INTERVENTO CON TERMOSTATO A TEMPERATURA DI 20 °C
SWITCHING POINT WITH THERMOSTAT AT TEMPERATURE = 20 °C

DATI TECNICI
TECHNICAL DATA

TEMPERATURA REGOLABILE OUTSIDE TEMPERATURE RANGE	0 : 90 ±3 °C
DIFFERENZIALE TEMPERATURE DIFFERENTIAL	Δt 4 ±1 K
TEMPERATURA REGOLABILE INSIDE TEMPERATURE RANGE	30 : 120 ±3 °C
DIFFERENZIALE TEMPERATURE DIFFERENTIAL	Δt 4 ±1 K
MAX. TEMPERATURA TESTA MAX. BODY TEMPERATURE	T 80 °C
MAX TEMPERATURA BULBO MAX BULB TEMPERATURE	T 125 °C
PASSACAVO FAIRLEAD	M20x1.5
GRADO DI PROTEZIONE DEGREE OF PROTECTION	IP 40
PORTATA CONTATTI REGOLATORE CONTACTS RATING ADJUSTABLE THERMOSTAT	C-1 NC 10(2,5)A/250V~ C-2 NA 6(2,5)A/250V~
PORTATA CONTATTI LIMITATORE CONTACTS RATING LIMITER THERMOSTAT	C2 NC 10(2,5)A/250V~
OMOLOGAZIONI APPROVED BY	CE

SCHEMA ELETTRICO
WIRING DIAGRAM

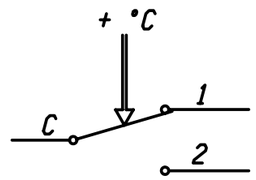

REG IN

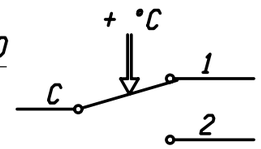

REG OUT

AFRISO 67447X

Peso grezzo / Peso finito / Progetto N°	Quote senza indicazione di tolleranza: precisione gruppo B							Lunghezza lato minore ∢ α°			
	GRUPPO	da 0 a < 6	da 6 a < 30	da 30 a < 120	da 120 a < 315	da 315 a < 1000	da 1000 a ≤ 2000	OLTRE 2000	da 0 a < 10	da 10 a < 50	da 50 a ≤ 100	OLTRE 100
	A	±0.05	±0.1	±0.15	±0.2	±0.3	±0.5	-	±1°	±30'	±20'	±10'
	B	±0.1	±0.2	±0.3	±0.5	±0.8	±1.2	±2				
	C	±0.2	±0.5	±0.8	±1.2	±2	±3	±4				

Diseg. | Verif. M.CAPITANIO | 29/03/11

Scala 1:1 | Sost. il | del | Disegno/Codice 542841

IMIT Control System Srl

Denominaz.
TERMOSTATO TTCA / THERMOSTAT TTCA

A3

Il presente disegno non puo essere riprodotto, copiato o comunicato a terzi senza la nostra autorizzazione, come a termine di legge sui diritti d'autore

Verificato | Modificato | Data | Mod. num. | Mod