DBN

DBK

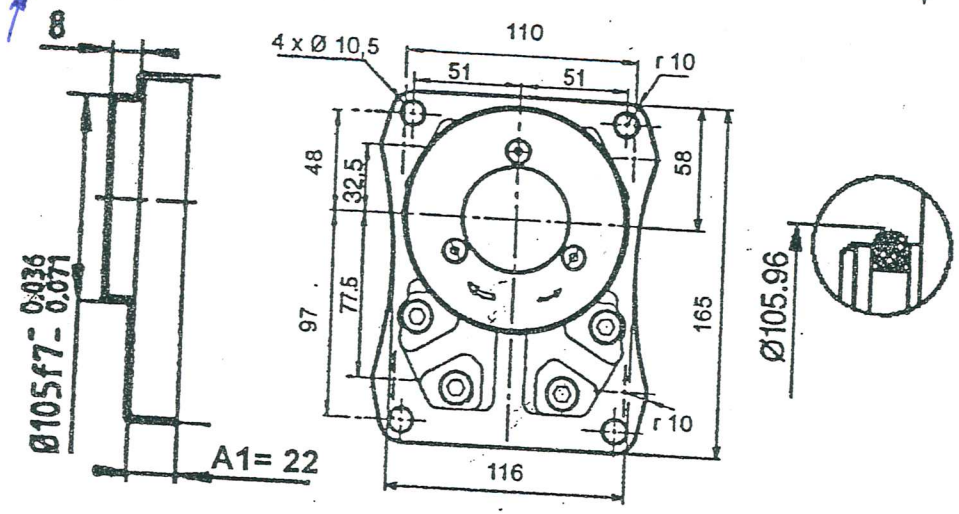

CJN
Module

effective depth	
Ø 6 (x2) *Prof. utile*	6,5
Nutztiefe	

20 C04

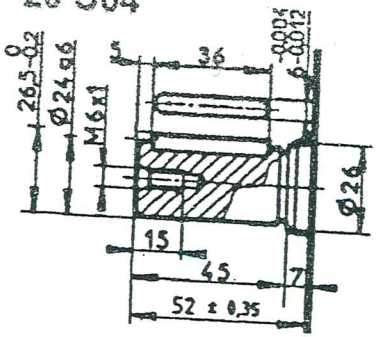

BAN
CBN (K)
DBN (K)

32*

40 C04

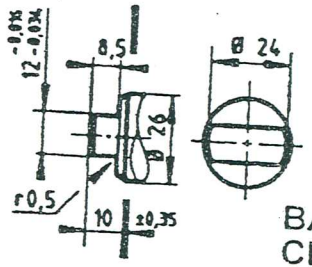

BAN
CBN (K)
DBN (K)

28*

30 C03

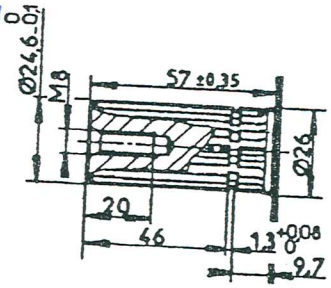

Involute spline shaft 25 x 13 x 1,667
to Standard NF E 22 141
Spigot on free flanks

Cannelures en développante 25 x 13 x 1,667 - Norme NF E 22 141 - BNA 455
Centrage sur flancs : libre

Zahnwellenprofil 25 x 13 x 1,667 -
Nach NF E 22 141
Flankenzentierung : frei

66,5*

BAN
CBN (K)
DBN (K)

33 C14
Module 3

Involute spline shaft
25 x 13 x 1,667

6/13

EMBOUTS

30C07

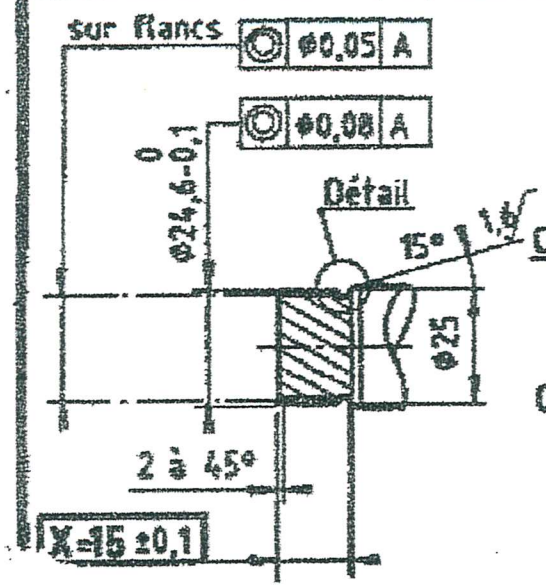

Cannelures en développante
25x13x1,667
Norme NF E 22-141
BNA 455
Caractéristiques voir
plan D 10 498

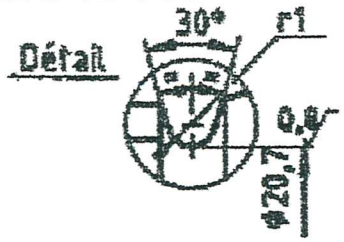

30C08

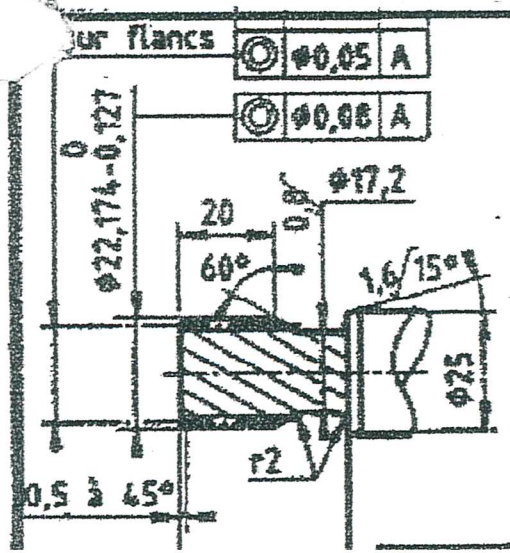

Cannelures en développante
DP 12
8 cannelures
Angle de pression 20°
Caractéristiques voir
plan D 11 368

	1er GROUPE					2ème GROUPE				
	Réf	Repère	L	L1	Production annuelle	Réf	Repère	L	L1	Prod. annu.
SO	100118	H	117	102		100119	J	145	130	
	AMT 30 1 30C07 SO					AMT 30 2 30C07 SO				
	Remplacés par PIGNONS MONOBLOCS 110891									
TO	102576	a	89	74						
	AMT 30 1 30C07 TO									
PR	111368	E	135,5	105,5		111369	C	162	132	
	AMT 30 1 33C07 PR					AMT 30 2 33C07 PR				
IN	103337	H	132,5	102,5		103338	H	159	129	
	AMT 30 1 33C07 IN					AMT 30 2 33C07 IN				
SO	108364	E	137,5	102,5		108365	E	184	149	
	AMT 30 1 30C08 SO					AMT 30 3 30C08 SO				
TO										
PR										