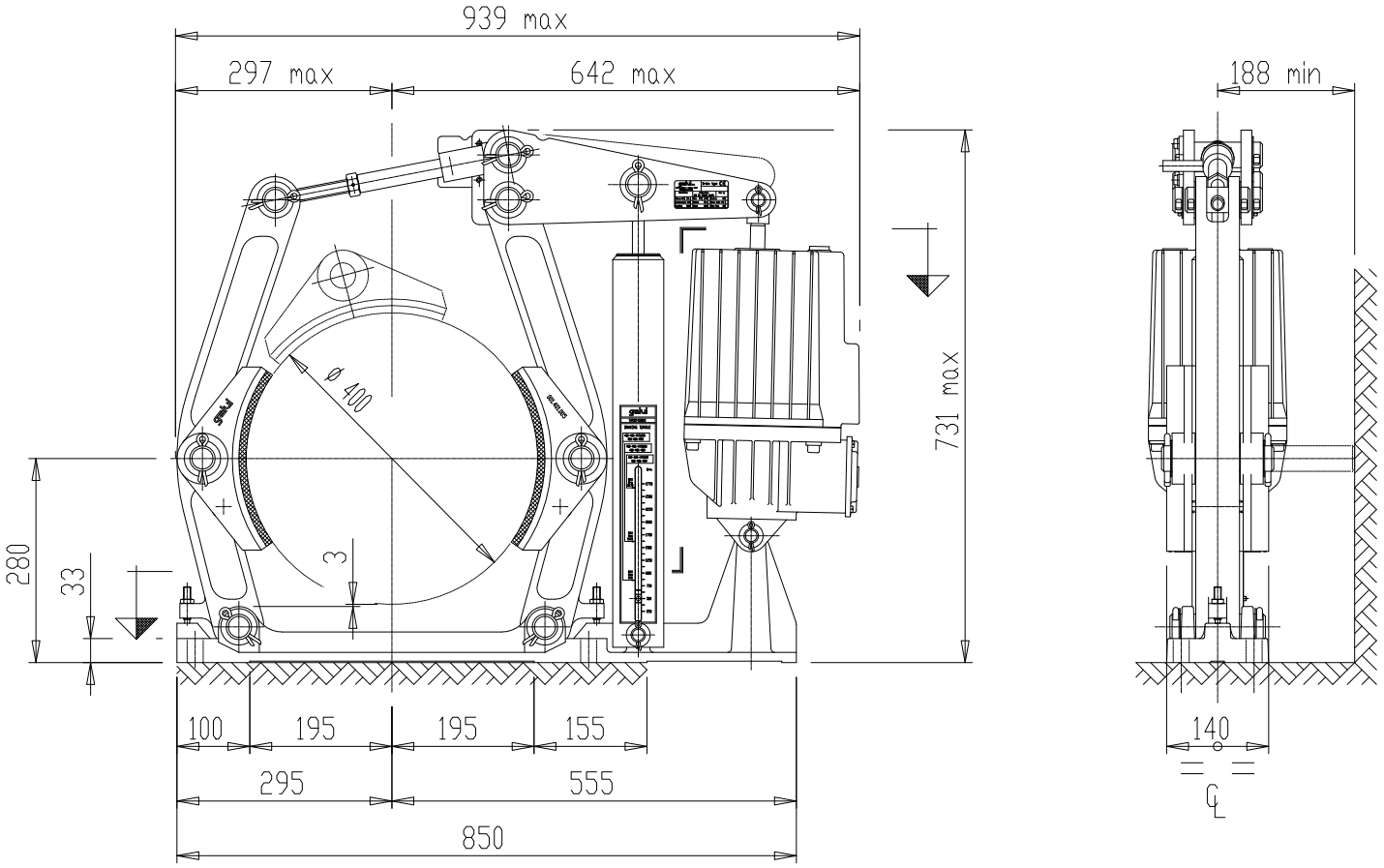

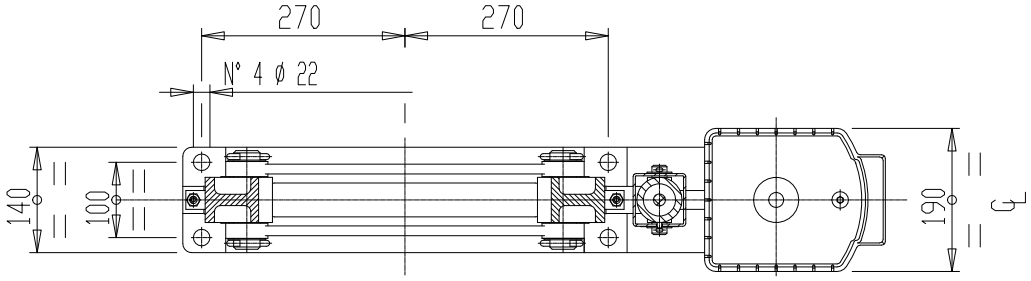

BRAKING TORQUE = 250 ÷ 860 N m

MASS: BRAKE 72 kg + THRUSTER "HYDRO" 25 kg = 97 kg

CODE OF BRAKE WITHOUT THRUSTER "HYDRO": FBKEBSBMZUXX

Posiz. *Item*	Denominazione - *Description*	Unita 'di misura *Unit of measurem*	Quantita' *Quantity*	Materiale *Material*	Massa unit. *Unit mass*	Massa totale *Total mass*	Note

Lavorazione Generale *Standard machining*	☐	12,5 ☐	3,2 ☐	0,8 ☐	0,2 ☐	✓	☐

A termini di legge la Galvi S.r.l. si riserva la proprieta' del presente disegno che non potra' pertanto essere ne' riprodotto ne' usato a qualsivoglia titolo senza espressa preventiva autorizzazione.

In accordance with the law Galvi S.r.l. holds the property rights of this drawing which may not therefore be reproduced or used in anyway without explicit prior permission.

PROGETTISTA *DESIGNER* | DISEGNATORE *DRAUGHTSMAN* | CONTROLLO *CHECK*

N°	MODIFICHE - *AMENDMENTS*	DATA - *DATE*	FIRMA *SIGNATURE*

MATERIALE: *MATERIAL:*

TRATTAMENTI: *TREATMENTS:*

OGGETTO: *SUBJECT:* SHOE BRAKE NV.400.HYD.050/06.CD.42.PS.AU.ZN

galvi S.r.l.
Via della Betulla,7-20035-LISSONE-ITALY
www.galvi.com

TOLLERANZA GENER. *STANDARD TOLERANCE*	SCALA *SCALE*	DATA *DATE*	N. DISEGNO o CODICE *DRAWING N° or CODE*
/	/	10/03/2006	FBKEBSBMZUXX