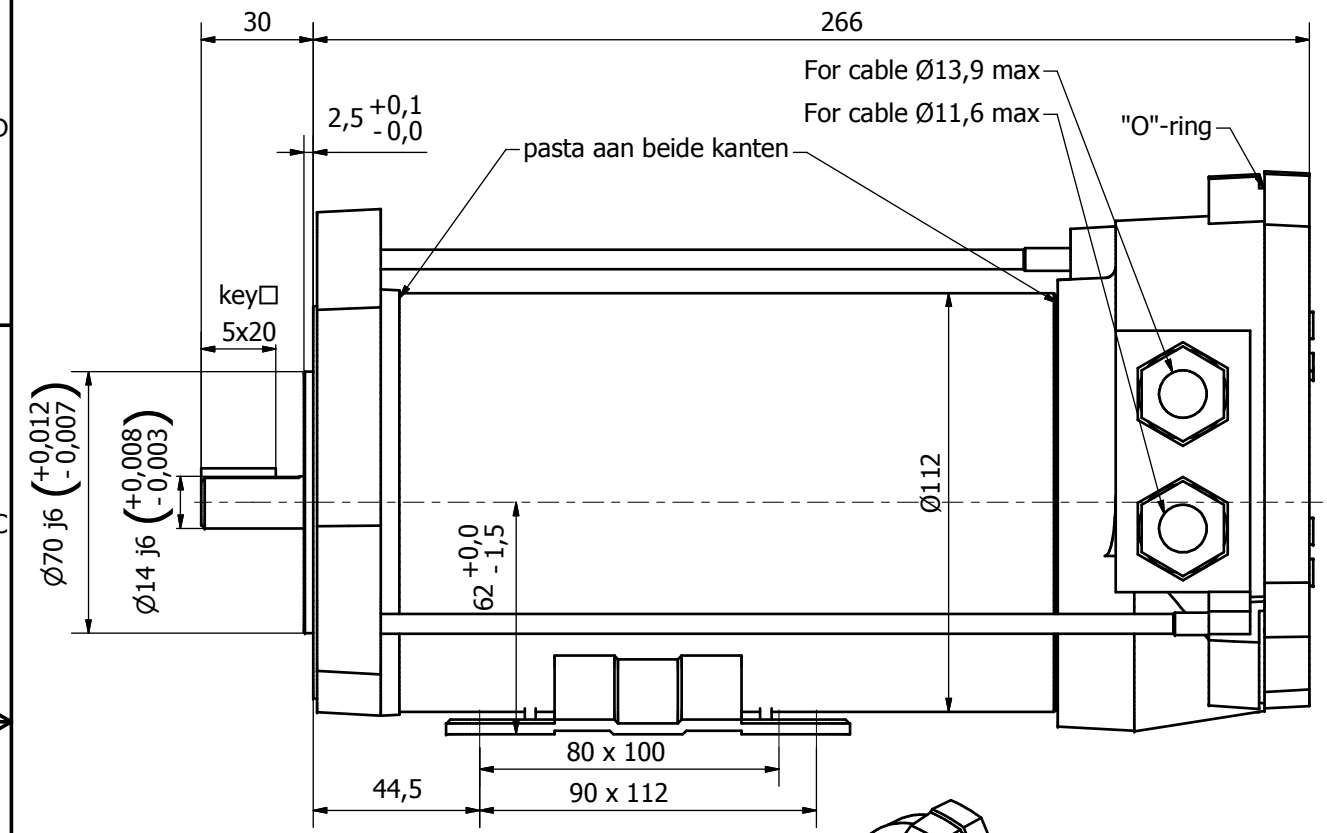

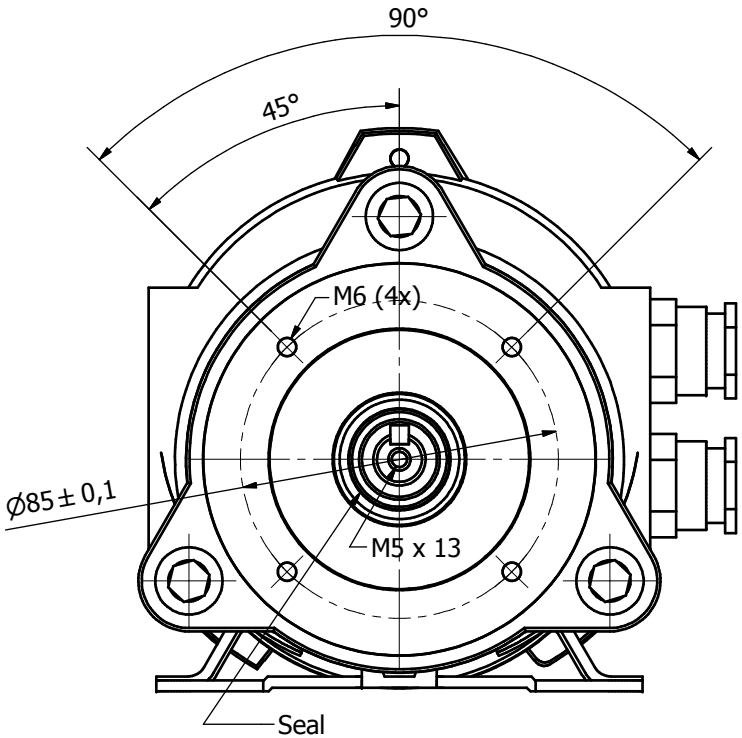

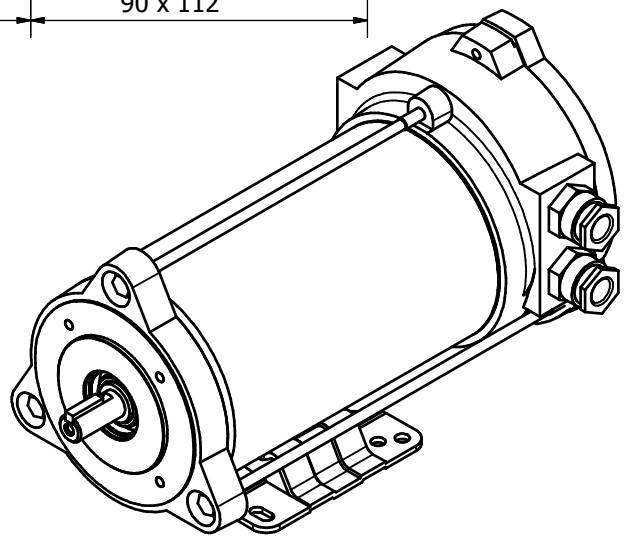

		Wijz.	Par	Datum	Omschrijving
ELNOR MOTORS	Algemene Toleranties volgens ISO 2768-mK ISO 1101 & ISO 1302	A	Esm	240615	44,5 ipv 45 (B5)
Gewicht ruw N/A					
Artikel nummer	Getek. Esmeralda				
Materiaal	Datum 6/11/2014				

NIET VERANDEREN ZONDER TOESTEMMING VAN EX VERANTWOORDELIJKE

Algemene Toleranties volgens ISO 2768-mK

0,5 - 6	> 6 - 30	> 30-120	> 120-400	>400 -1000
+/- 0,1	+/- 0,2	+/- 0,3	+/-0,5	+/-0,8

BAAP80S

B34 F85 IP65

Eigendom van ELNOR MOTORS NV
B3150-Wespelaar, Belgium

A3
mm

808000014A