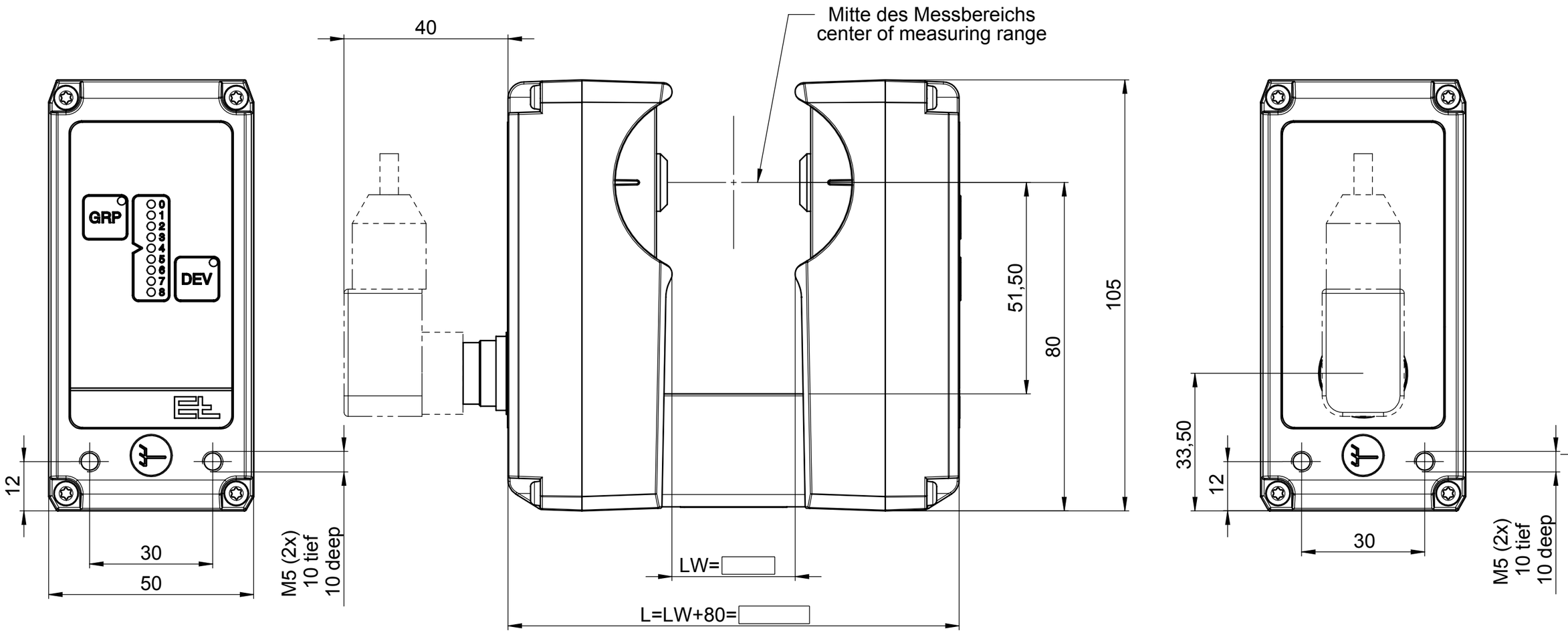

TYP / type	Messbereich measeuring range	LW	L
FX 4230	6	30	110
FX 5230	22		
FX 4260	6	60	140
FX 5260	22		
FX 4200	6	124	204
FX 5200	22		

Dat. gez. / Date drawn	2012-08-23	Name	ZWERGERLA	CAD SolidWorks Porta~X	Erhardt + Leimer
Dat. gepr. / Date appr.	2012-08-24	Name	ZWERGERLA		

Benennung/short description

Kantensensor ultraschall

Massstab/Scale	Aend.-Nr. Mod.-No.		Massblatt Dimensioned drawing	Type	Massblatt-Nr./dim. drawing-no.	Zeichn.-Art	Version
1:1	Datum/Date	2012-08-24	Niederlassung / branch office ELA	FX_4200	- 158320	M	-
	Name	ZWERGERLA	Dokumentnr: 10532193 - SAK - 001 - -				