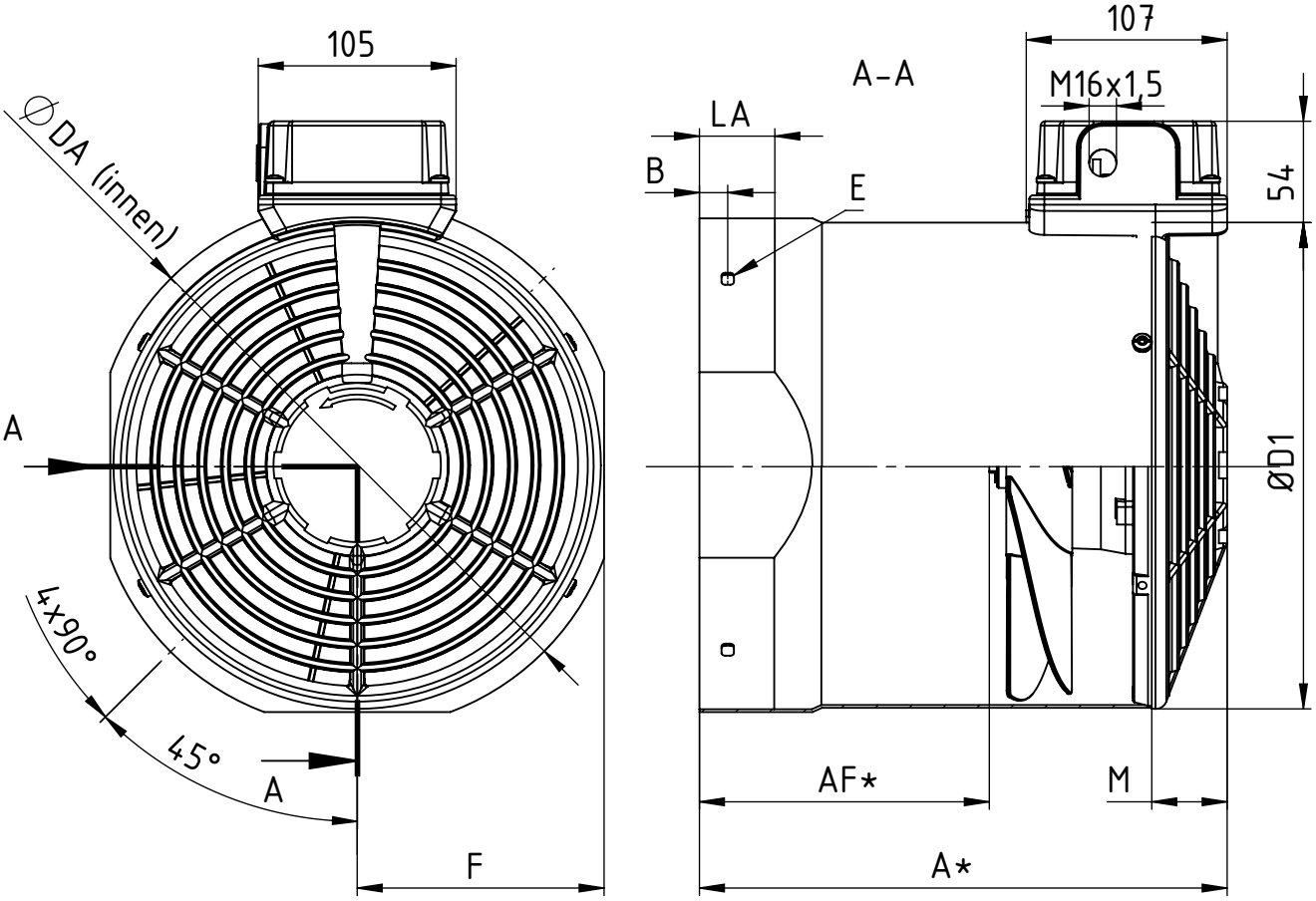

Bg Size HA Tamano mod.		Sachnummer Article no. Numero d'article Código de pieza Numero codice	* Standardausführung, andere Längen nach Kundenspezifikation möglich * Standard version, different length available * Version standard, différent spécifications disponibles * Aplicación estándar, posibilidad de otras longitudes según las especificaciones * Versione standard, altre lunghezze possibili in base alle specifiche dei clienti								
VEM	WISTRO		A*	AF*	B	DA	D1	E	F	LA	M
132S 132M6,6 132SX2	(112)	noch nicht Verfügbar	235	130	15	234	219	6,6x9	109	30	30
132M4, MX6 160M 160MX8	(132)	17.10.0165	260	133	27	278	258	6,6x9	129	40	40
160L 160MX2 180M4 180L6, 8	(160)	17.10.0211	310	158	27	338	311	6,6x9	157	40	40
180M2 180L4 200L 200LX6	(200)	17.10.0203	315	163	26	382	311	6,6x9	174	40	40

Zust.	Änderung	Datum	Name

wistro

Erstellt: 17.06.2016/LM

24.03.0172
VEM K21R
Bg112 ILI -Bg200 ILI